CATIA V5

Durch das Herstellverfahren bedingte Geometrieaenderungen (Anspritzung, Auswerfermarkierungen, etc.) zulaessig. Einzelheiten der Ausfuehrung bleiben dem Hersteller ueberlassen./ The manufacturing-related geometry changes (injection point, ejectors marks, etc.) allowed. Design of the details are left to suppliers discretion.

| Revision level / Indice / Aenderungsstand | | Revision Record / Désignation / Beschreibung der Aenderung | Changed / Modifié / Geaendert | Date / Datum | Approved / Approuvé / Geprueft | Date / Datum |
|---|---|---|---|---|---|---|
| Drawing / Dessin / Zeichnung | Part / Pièce / Solid | | | | | |
| | | | | | | |

Intended For Welded Screw Ø
Pour Goujon Soudé à Filets Couchés Ø
Aufnahme fuer Schweissbolzen Ø
-

Tensile Force (N)
Tenue au serrage (N)
Schlaufenhaltekraft (N)
siehe Tabelle/ see table

Hole Size
Trou Ø
Loch Ø
-

Panel Thickness
Epaisseur Support
Blechdicke
-

Bundle Ø
Toron Ø
Buendel Ø
siehe Tabelle/ see table

Material
Matière
Werkstoff
a: PA 4.6
b: PA 4.6

Tolerances
Dimension without tolerances:
Tolérances
Cotes sans tolérances:
Toleranzen
Masse ohne Toleranzangaben :

| Angle/ Winkel | ± 3° |
|---|---|
| ≤ 6 | ± 0,3 |
| ≤ 30 | ± 0,5 |
| ≤ 60 | ± 0,7 |
| ≤ 120 | ± 1,5 |
| ≤ 400 | ± 5 |
| ≤ 1000 | ± 10 |

PERFORMANCE SPECIFICATION
AUSFUEHRUNG SPEZIFIKATION

## Lieferzustand / Delivering Condition
Fussteil ATSEC36 / Socket ATSEC36

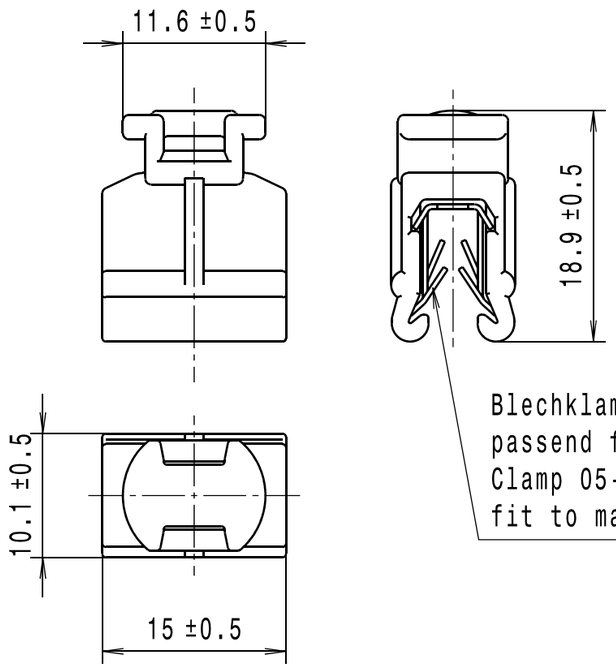


Blechklammer 05-056-001-K
passend fuer Materialdicke 1.5-4mm/
Clamp 05-056-001-K
fit to material thickness 1.5-4mm

## Lieferzustand / Delivering Condition
Kabelbinder T... / Fixing Tie T...

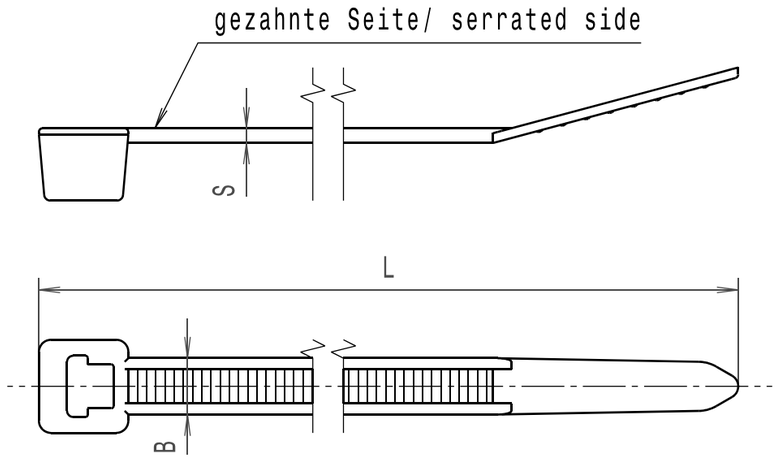


Montagebeispiel / Assembly Example
1:1

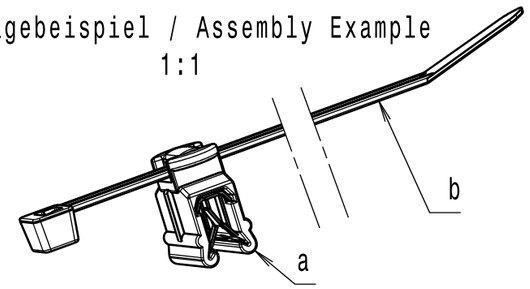


Ausdruck nur zur Information / Printed copy for information only

| Projektnr./ Project no. | NT 057-05 | - | |
|---|---|---|---|
| Halbfabrikat/ semi-finished part | ATSEC36-PA46 | T50R-PA46 | |
| | a | b | |

| Zeile/ line | Artikelbezeichnung/ Product type | Projektnr./ Project no. | Laenge/ Length L | Bandbreite/ Strap width B | Dicke/ Thickness S | Buendel/ Bundle Ø | Schlaufenhaltekraft/ Tensile force N min. | | | |
|---|---|---|---|---|---|---|---|---|---|---|
| 1 | T50RATSEC36-PA46-SET | NT 057-05 | 202 ±10 | 4.6 ±0.2 | 1.2 ±0.3 | 1.5-45 | 225 | X | X | |
| | | | | | | | | | | |

Bezeichnungsbeispiel:
a: Fussteil ATSEC36-PA46 und
b: Kabelbinder T50R-PA46
ist: Befestigungsbinder T50RATSEC36-PA46-SET
Example of designation:
a: Socket ATSEC36-PA46 and
b: Cable tie T50R-PA46
being: Fixing tie T50RATSEC36-PA46-SET


The copyright of this drawing is reserved by HELLERMANNTYTON. It is issued on condition that it is not reproduced, copied or disclosed to a third party, either wholly or in part, without the consent of HELLERMANNTYTON.

La propriété de ce plan est réservée à la société HELLERMANNTYTON. Il est distribué à condition qu'il ne soit pas reproduit, communiqué ou révélé à une tierse partie, soit complètement ou en partie, sans le consentement de la société HELLERMANNTYTON.

Weitergabe sowie Vervielfaeltigung dieser Unterlage, Verwertung und Mitteilung ihres Inhalts nicht gestattet, soweit nicht ausdruecklich zugestanden. Zuwiderhandlungen verpflichten zu Schadenersatz. Alle Rechte fuer den Fall der Patenterteilung oder Gebrauchsmuster-Eintragung vorbehalten.


| | | |
|---|---|---|
| Drawn / Dessiné Par / Gezeichnet | Langeloh | 29.11.10 |
| Approved / Approuvé Par / Geprueft | Schiwek | 29.11.10 |


HellermannTyton
Manchester — Telephone: +44 (0) 161 945 4181 — Facsimile: +44 (0) 161 947 2228
Trappes — Téléphone: +33 (0) 1 30 13 80 00 — Télécopie: +33 (0) 1 30 13 80 60
Tornesch — Telefon: +49 (0) 41 22 / 701 - 1 — Telefax: +49 (0) 41 22 / 701 - 400


Scale / Echelle / Maszstab: 2:1, 1:1
Project Number / Numéro de projet / Projektnummer: siehe Tabelle/ see table
Title / Titre / Benennung: **Befestigungsbinder/Fixing tie ...ATSEC36-PA46-SET**
Drawing-No / Plan-No / Zeichnungs-Nr: **05-0057-001-CSG**
Format / D.Size: **A3**
Sheet / Page / Blatt: 1 / 1