CATIA V5

Durch das Herstellverfahren bedingte Geometrieaenderungen (Anspritzung, Auswerfermarkierungen, etc.) zulaessig. Einzelheiten der Ausfuehrung bleiben dem Hersteller ueberlassen./ The manufacturing-related geometry changes (injection point, ejectors marks, etc.) allowed. Design of the details are left to suppliers discretion.

Revision level Indice Aenderungsstand		Revision Record Désignation Beschreibung der Aenderung	Changed Modifié Geaendert	Date Datum	Approved Approuvé Geprueft	Date Datum
Drawing Dessin Zeichnung	Part Pièce Solid					

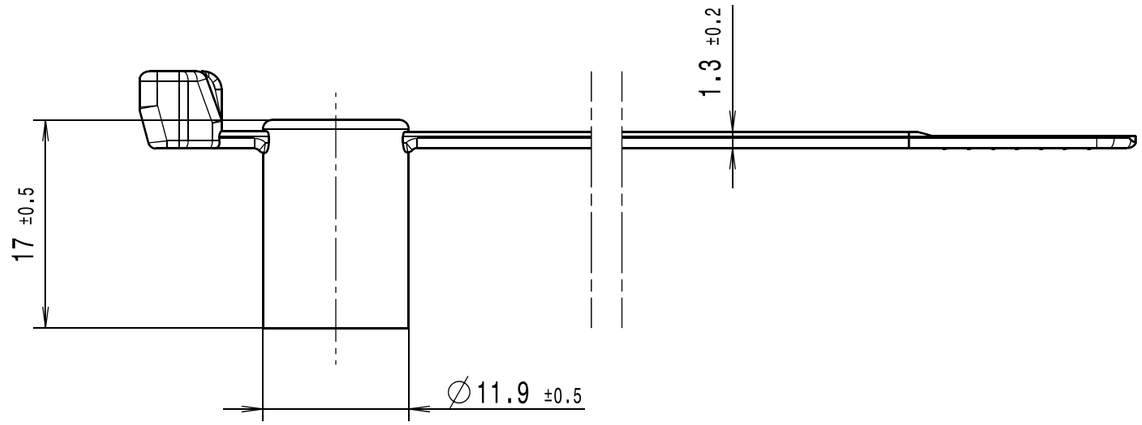

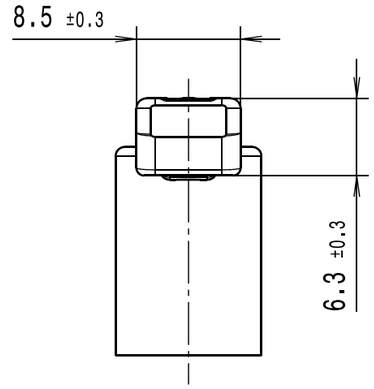

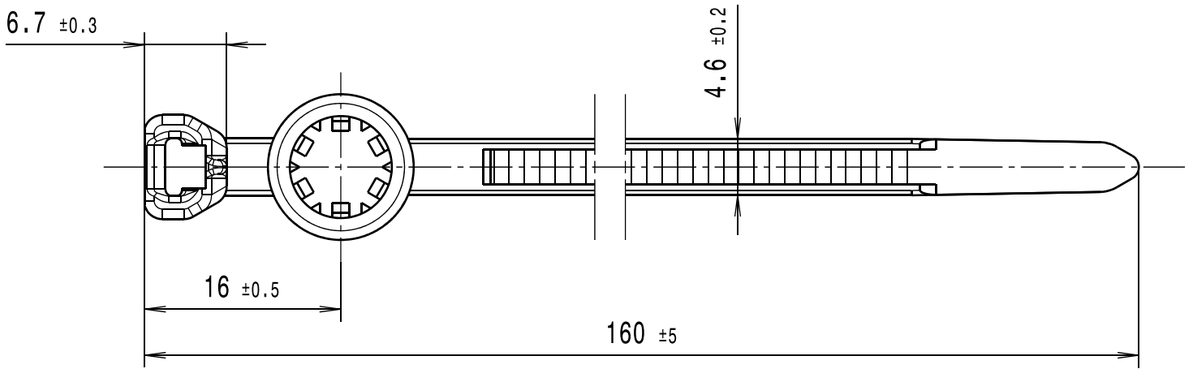

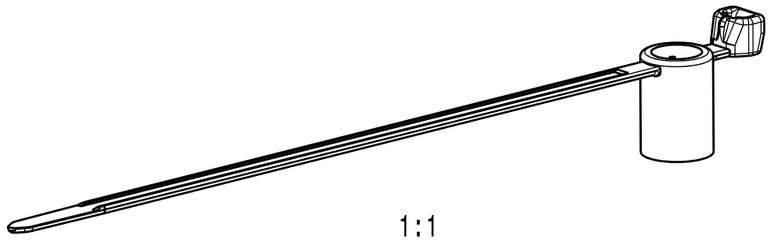

1:1

Intended For Welded Screw Ø
Pour Goujon Soudé à Filets Couchés Ø
Aufnahme fuer Schweissbolzen Ø

6 mm

Tensile Force (N)
Tenue au serrage (N)
Schlaufenhaltekraft (N)

200 N

Hole Size
Trou Ø
Loch Ø

–

Panel Thickness
Epaisseur Support
Blechdicke

–

Bundle Ø
Toron Ø
Buendel Ø

4 – 35 mm

Material
Matière
Werkstoff

PA 6.6

Tolerances
Dimension without tolerances details to:
Tolérances
Cotes sans tolérances:
Toleranzen
Masse ohne Toleranzangaben nach:

PERFORMANCE SPECIFICATION
AUSFUEHRUNG SPEZIFIKATION

Ausdruck nur zur Information / Printed copy for information only

The copyright of this drawing is reserved by HELLERMANNTYTON. It is issued on condition that it is not reproduced, copied or disclosed to a third party, either wholly or in part, without the consent of HELLERMANNTYTON.

La propriété de ce plan est réservée à la société HELLERMANNTYTON. Il est distribué à condition qu'il ne soit pas reproduit, communiqué ou révélé à une tièrse partie, soit complètement ou en partie, sans le consentement de la société HELLERMANNTYTON.

Weitergabe sowie Vervielfaeltigung dieser Unterlage, Verwertung und Mitteilung ihres Inhalts nicht gestattet, soweit nicht aus-druecklich zugestanden. Zuwiderhandlungen verpflichten zu Schadenersatz. Alle Rechte fuer den Fall der Patenterteilung oder Gebrauchsmuster-Eintragung vorbehalten.

Drawn Dessiné Par Gezeichnet	Villbrandt	23.09.09	Scale Echelle Maszstab 2:1, 1:1	Project Number Numéro de projet Projektnummer 09-0143
Approved Approuvé Par Geprueft	Schiwek	23.09.09	Title Titre Benennung	Befestigungsbinder/Fixing tie T50SSBS6OT-E

HellermannTyton

Manchester — Telephone: +44 (0) 161 945 4181, Facsimile: +44 (0) 161 947 2228

Trappes — Téléphone: +33 (0) 1 30 13 80 00, Télécopie: +33 (0) 1 30 13 80 60

Tornesch — Telefon: +49 (0) 41 22 / 701 – 1, Telefax: +49 (0) 41 22 / 701 – 400

Drawing-No / Plan-No / Zeichnungs-Nr: 09-0143-100-CSG

Format D.Size: A3

Sheet Page Blatt: 1 / 1