CATIA V5

Durch das Herstellverfahren bedingte Geometrieaenderungen (Anspritzung, Auswerfermarkierungen, etc.) zulaessig. Einzelheiten der Ausfuehrung bleiben dem Hersteller ueberlassen./ The manufacturing-related geometry changes (injection point, ejectors marks, etc.) allowed. Design of the details are left to suppliers discretion.

| Revision level Indice Aenderungsstand | | Revision Record Désignation Beschreibung der Aenderung | Changed Modifié Geaendert | Date Datum | Approved Approuvé Geprueft | Date Datum |
|---|---|---|---|---|---|---|
| Drawing Dessin Zeichnung | Part Pièce Solid | | | | | |
| 1 | 1 | **Dimensions updated** | **I. Langeloh** | **18.04.17** | **S. Wulf** | **18.04.17** |

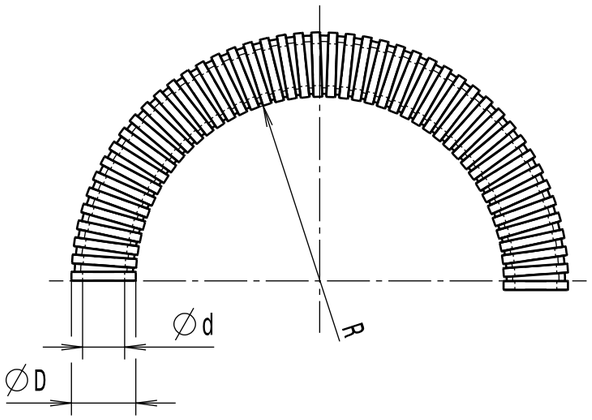


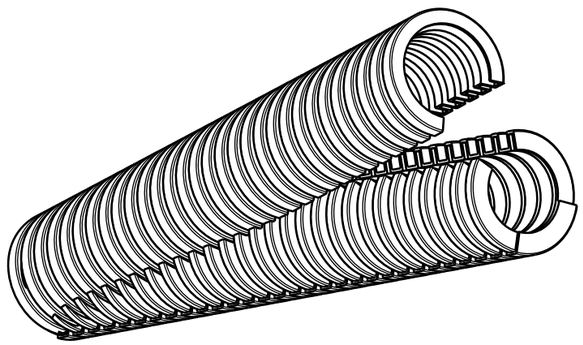

Alle Masze haben ausschliesslich informativen Charakter/
All dimensions are for information purposes only

| Artikelbezeichnung/ product type | Nennmass/ nominal size | Aussendurchmesser/ outer diameter ∅D | Innendurchmesser/ inner diameter ∅d | Biegeradius/ bend radius min. R | Projektnr./ project no. |
|---|---|---|---|---|---|
| HG-DC11 | 10 | 11,5 | 5,7 | 70 | GPN 09-0282 |
| HG-DC13 | 13 | 12,9 | 7,9 | 75 | GPN 09-0283 |
| HG-DC16 | 16 | 16,2 | 10,0 | 100 | GPN 09-0284 |
| HG-DC21 | 21 | 21,0 | 13,7 | 120 | GPN 09-0285 |
| HG-DC28 | 28 | 28,4 | 19,8 | 170 | GPN 09-0286 |
| HG-DC34 | 34 | 34,2 | 25,0 | 180 | GPN 09-0287 |
| HG-DC42 | 42 | 43,5 | 32,3 | 200 | GPN 09-0288 |
| HG-DC54 | 54 | 53,3 | 44,0 | 240 | GPN 09-0289 |

Intended For Welded Screw Ø
Pour Goujon Soudé à Filets Couchés Ø
Aufnahme fuer Schweissbolzen Ø
-

Tensile Force (N)
Tenue au serrage (N)
Schlaufenhaltekraft (N)
-

Hole Size
Trou Ø
Loch Ø
-

Panel Thickness
Epaisseur Support
Blechdicke
-

Bundle Ø
Toron Ø
Buendel Ø
-

Material
Matière
Werkstoff

**PA 6**

Tolerances
Dimension without tolerances details to:
Tolérances
Cotes sans tolérances:
Toleranzen
Masse ohne Toleranzangaben nach:

PERFORMANCE SPECIFICATION
AUSFUEHRUNG SPEZIFIKATION

Ausdruck nur zur Information / Printed copy for information only


The copyright of this drawing is reserved by HELLERMANNTYTON. It is issued on condition that it is not reproduced, copied or disclosed to a third party, either wholly or in part, without the consent of HELLERMANNTYTON.

La propriété de ce plan est réservée à la société HELLERMANNTYTON. Il est distribué à condition qu'il ne soit pas reproduit, communiqué ou révélé à une tièrse partie, soit complétement ou en partie, sans le consentement de la société HELLERMANNTYTON.

Weitergabe sowie Vervielfaeltigung dieser Unterlage, Verwertung und Mitteilung ihres Inhalts nicht gestattet, soweit nicht ausdruecklich zugestanden. Zuwiderhandlungen verpflichten zu Schadenersatz. Alle Rechte fuer den Fall der Patenterteilung oder Gebrauchsmuster-Eintragung vorbehalten.


| | | |
|---|---|---|
| Drawn Dessiné Par Gezeichnet | **Mueller** | **29.09.09** |
| Approved Approuvé Par Geprueft | **Schiwek** | **29.09.09** |


HellermannTyton

Manchester — Telephone: +44 (0) 161 945 4181 — Facsimile: +44 (0) 161 947 2228
Trappes — Téléphone: +33 (0) 1 30 13 80 00 — Télécopie: +33 (0) 1 30 13 80 60
Tornesch — Telefon: +49 (0) 41 22 / 701 - 1 — Telefax: +49 (0) 41 22 / 701 - 400


Scale / Echelle / Maszstab: ·/·

Project Number / Numéro de projet / Projektnummer: **siehe Tabelle/ see table**

Title / Titre / Benennung: **Wellrohr HG-DC...**

**Convoluted tubing HG-DC...**

Drawing-No / Plan-No / Zeichnungs-Nr: **09-0282-001-CSG**

Format / D.Size: **A3**

Sheet / Page / Blatt: 1 / 1