CATIA V5

Durch das Herstellverfahren bedingte Geometrieaenderungen (Anspritzung, Auswerfermarkierungen, etc.) zulaessig. Einzelheiten der Ausfuehrung bleiben dem Hersteller ueberlassen./ The manufacturing-related geometry changes (injection point, ejectors marks, etc.) allowed. Design of the details are left to suppliers discretion.

Revision level / Indice / Aenderungsstand		Revision Record / Désignation / Beschreibung der Aenderung	Changed / Modifié / Geaendert	Date / Datum	Approved / Approuvé / Geprueft	Date / Datum
Drawing / Dessin / Zeichnung	Part / Pièce / Solid					

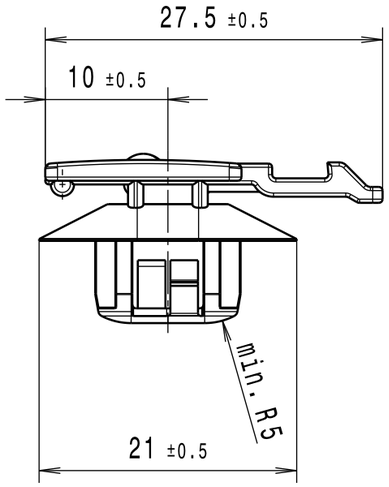

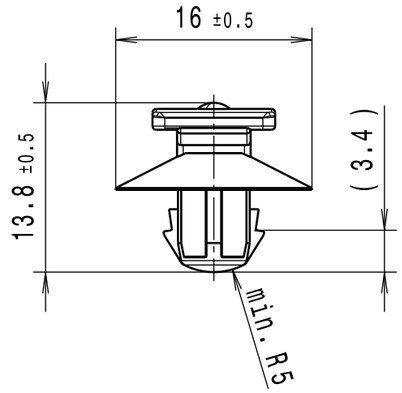

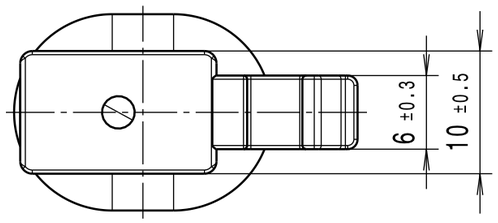

1:1

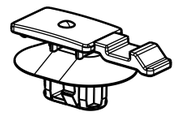

Weight
Poids
Gewicht

1g

Intended For Welded Screw Ø
Pour Goujon Soudé à Filets Couchés Ø
Aufnahme fuer Schweissbolzen Ø

Tensile Force (N)
Tenue au serrage (N)
Schlaufenhaltekraft (N)

Elongated Hole
Boutonniére
Langloch

6,2 x 12,2±0,2mm

Panel Thickness
Epaisseur Support
Blechdicke

3,5±0,2

Bundle Ø
Toron Ø
Buendel Ø

Material
Matière
Werkstoff

PA66 hitzestabilisiert schlagzaeh modifiziert

PA66 heatstabilized impact modified

Tolerances
Dimension without tolerances details to:
Tolérances
Cotes sans tolérances:
Toleranzen
Masse ohne Toleranzangaben nach:

PERFORMANCE SPECIFICATION
AUSFUEHRUNG SPEZIFIKATION

Ausdruck nur zur Information / Printed copy for information only

The copyright of this drawing is reserved by HELLERMANNTYTON. It is issued on condition that it is not reproduced, copied or disclosed to a third party, either wholly or in part, without the consent of HELLERMANNTYTON.

La propriété de ce plan est réservée à la société HELLERMANNTYTON. Il est distribué à condition qu'il ne soit pas reproduit, communiqué ou révélé à une tièrse partie, soit complètement ou en partie, sans le consentement de la société HELLERMANNTYTON.

Weitergabe sowie Vervielfaeltigung dieser Unterlage, Verwertung und Mitteilung ihres Inhalts nicht gestattet, soweit nicht ausdruecklich zugestanden. Zuwiderhandlungen verpflichten zu Schadenersatz. Alle Rechte fuer den Fall der Patenterteilung oder Gebrauchsmuster-Eintragung vorbehalten.

Drawn / Dessiné Par / Gezeichnet	Krohn	09.07.12
Approved / Approuvé Par / Geprueft	Spiess	09.07.12

HellermannTyton

Manchester — Telephone: +44 (0) 161 945 4181 / Facsimile: +44 (0) 161 947 2228
Trappes — Téléphone: +33 (0) 1 30 13 80 00 / Télécopie: +33 (0) 1 30 13 80 60
Tornesch — Telefon: +49 (0) 41 22 / 701 - 1 / Telefax: +49 (0) 41 22 / 701 - 400

Scale / Echelle / Maszstab: 2:1; 1:1

Project Number / Numéro de projet / Projektnummer: 11-0003

Title / Titre / Benennung: **CCKSFT6.2x12.2PT3.5**

Drawing-No / Plan-No / Zeichnungs-Nr: **11-0003-001-CSG**

Format / D.Size: **A3**

Sheet / Page / Blatt: 1 / 1