CATIA V5

Revision level Indice Aenderungsstand		Revision Record Désignation Beschreibung der Aenderung	Changed Modifié Geaendert	Date Datum	Approved Approuvé Geprueft	Date Datum
Drawing Dessin Zeichnung	Part Pièce Solid					
1	-	informative Massangaben aktualisiert	Langeloh	09.10.12	Schiwek	09.10.12

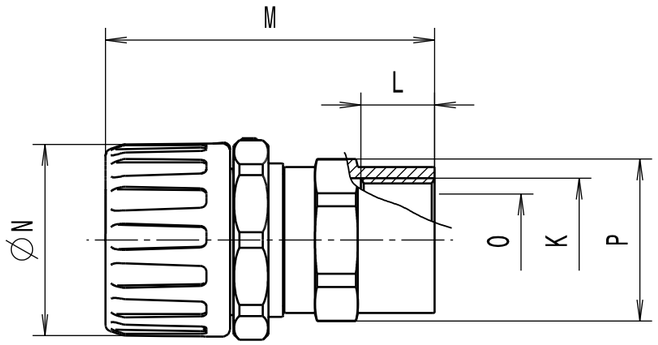

Alle Masze haben ausschliesslich informativen Charakter/All dimensions are for information purposes only

Artikelbezeichnung/ Product type	Nom. Schlauch-Ø/ Nom. Conduit-Ø	Gewinde/Thread **K**	**L**	**M**	**N**	Lichte Weite/Bore **O**	SW / A/F **P**	Projektnr./ Project no.
HGL13-SF-M16	13	M16x1.5	14	52	24	11.0	22	GPN 11-0206
HGL16-SF-M16	16	M16x1.5	14	55	29	11.0	22	GPN 11-0207
HGL16-SF-M20	16	M20x1.5	14	55	29	14.5	24	GPN 11-0208
HGL21-SF-M20	21	M20x1.5	14	57	32	14.5	24	GPN 11-0209
HGL28-SF-M25	28	M25x1.5	14	64	44	19.5	30	GPN 11-0210
HGL34-SF-M32	34	M32x1.5	14	68	51	26.5	38	GPN 11-0211
HGL42-SF-M40	42	M40x1.5	14	92	63	32.5	52	GPN 11-0212
HGL54-SF-M50	54	M50x1.5	14	96	76	42.0	52	GPN 11-0213
HGL13-SF-PG9	13	PG9	14	52	24	11.0	22	GPN 11-0214
HGL16-SF-PG11	16	PG11	14	56	29	11.0	22	GPN 11-0216
HGL16-SF-PG16	16	PG16	14	57	29	14.5	24	GPN 11-0217
HGL21-SF-PG16	21	PG16	14	57	32	14.5	24	GPN 11-0218
HGL28-SF-PG21	28	PG21	14	64	44	19.5	29	GPN 11-0219
HGL34-SF-PG29	34	PG29	14	68	51	26.5	38	GPN 11-0220

Lieferumfang: Schlauchdichtung liegt separat bei (bildlich nicht dargestellt)/
Scope of delivery: including conduit seal (not visually represented)

Material
Matière
Werkstoff

PA6.6
schwarz/black

Messing, vernickelt/
Brass, nickel plate

Tolerances
Dimension without tolerances details to:
Tolérances
Cotes sans tolérances:
Toleranzen
Masse ohne Toleranzangaben nach:

PERFORMANCE SPECIFICATION
AUSFUEHRUNG SPEZIFIKATION

Ausdruck nur zur Information /
Printed copy for information only

The copyright of this drawing is reserved by HELLERMANNTYTON. It is issued on condition that it is not reproduced, copied or disclosed to a third party, either wholly or in part, without the consent of HELLERMANNTYTON.

La propriété de ce plan est réservée à la société HELLERMANNTYTON. Il est distribué à condition qu'il ne soit pas reproduit, communiqué ou révélé à une tiérse partie, soit complètement ou en partie, sans le consentement de la société HELLERMANNTYTON.

Weitergabe sowie Vervielfaeltigung dieser Unterlage, Verwertung und Mitteilung ihres Inhalts nicht gestattet, soweit nicht ausdruecklich zugestanden. Zuwiderhandlungen verpflichten zu Schadenersatz. Alle Rechte fuer den Fall der Patenterteilung oder Gebrauchsmuster-Eintragung vorbehalten.

Drawn Dessiné Par Gezeichnet	Langeloh	07.03.11
Approved Approuvé Par Geprueft	Schiwek	07.03.11

HellermannTyton

Manchester — Telephone: +44 (0) 161 945 4181, Facsimile: +44 (0) 161 947 2228
Trappes — Téléphone: +33 (0) 1 30 13 80 00, Télécopie: +33 (0) 1 30 13 80 60
Tornesch — Telefon: +49 (0) 41 22 / 701 - 1, Telefax: +49 (0) 41 22 / 701 - 400

Scale / Echelle / Maszstab: ·/·

Project Number / Numéro de projet / Projektnummer: **Siehe Tabelle/ See table**

Title / Titre / Benennung: **HGL...-SF-...**

Verschraubung/Fitting

Drawing-No / Plan-No / Zeichnungs-Nr: **11-0206-001-CSG**

Format / D.Size: **A3**

Sheet / Page / Blatt: 1 / 1