CATIA V5

Durch das Herstellverfahren bedingte Geometrieaenderungen (Anspritzung, Auswerfermarkierungen, etc.) zulaessig. Einzelheiten der Ausfuehrung bleiben dem Hersteller ueberlassen./ The manufacturing-related geometry changes (injection point, ejectors marks, etc.) allowed. Design of the details are left to suppliers discretion.

Revision level Indice Aenderungsstand		Revision Record Désignation Beschreibung der Aenderung	Changed Modifié Geaendert	Date Datum	Approved Approuvé Geprueft	Date Datum
Drawing Dessin Zeichnung	Part Pièce Solid					

Intended For Welded Screw Ø
Pour Goujon Soudé à Filets Couchés Ø
Aufnahme fuer Schweissbolzen Ø

Tensile Force (N)
Tenue au serrage (N)
Schlaufenhaltekraft (N)
min. 220N

Hole Size
Trou Ø
Loch Ø

Panel Thickness
Epaisseur Support
Blechdicke
1 - 3mm

Bundle Ø
Toron Ø
Buendel Ø
6 - 45mm

Material
Matière
Werkstoff
PA66

Tolerances
Dimension without tolerances:
Tolérances
Cotes sans tolérances:
Toleranzen
Masse ohne Toleranzangaben :

Angle/ Winkel	
≤ 6	
≤ 30	
≤ 60	
≤ 120	
≤ 400	
≤ 1000	

PERFORMANCE SPECIFICATION
AUSFUEHRUNG SPEZIFIKATION

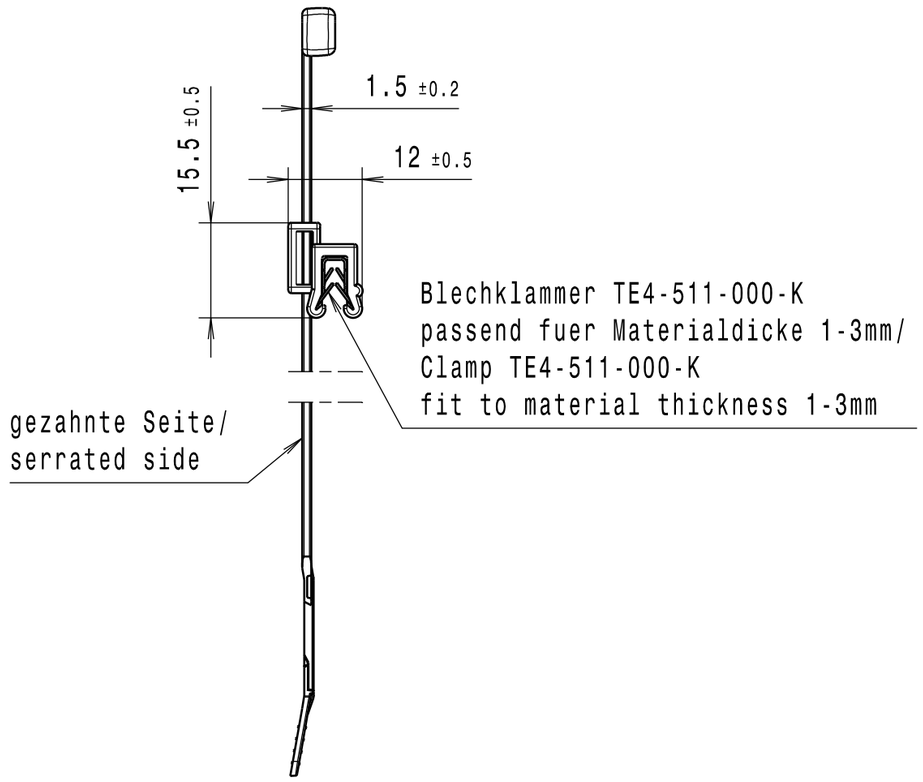

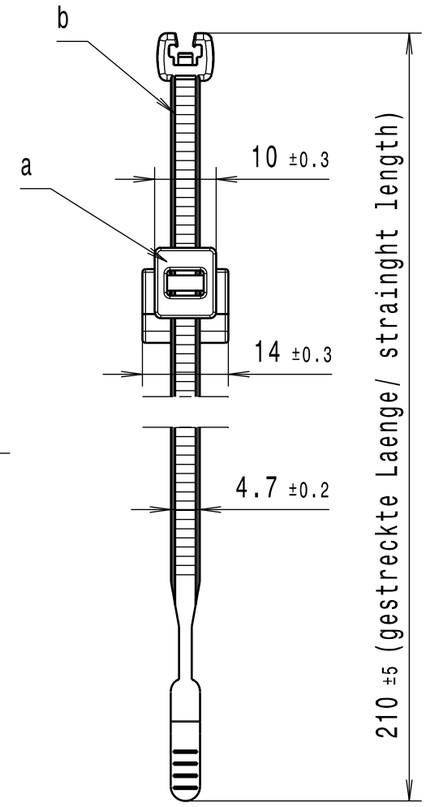

Kabelbinder von links oder rechts vormontiert/
Cable tie left or right pre-assembled

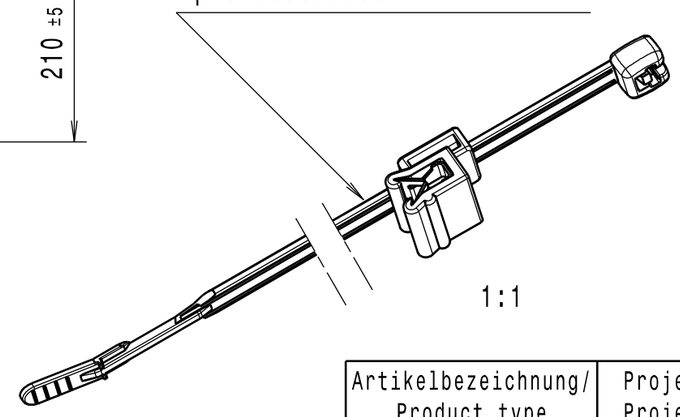

Ausdruck nur zur Information /
Printed copy for information only

Projektnr./ Project no.	NT 405-97	GPN 10-0225
Halbfabrikat/ semi-finished part	EC5	Q50R
	a	b

Artikelbezeichnung/ Product type	Projektnr./ Project no.		
Q50REC5A	GPN 12-0532	X	X

The copyright of this drawing is reserved by HELLERMANNTYTON. It is issued on condition that it is not reproduced, copied or disclosed to a third party, either wholly or in part, without the consent of HELLERMANNTYTON.

La propriété de ce plan est réservée à la société HELLERMANNTYTON. Il est distribué à condition qu'il ne soit pas reproduit, communiqué ou révélé à une tierse partie, soit complètement ou en partie, sans le consentement de la société HELLERMANNTYTON.

Weitergabe sowie Vervielfaeltigung dieser Unterlage, Verwertung und Mitteilung ihres Inhalts nicht gestattet, soweit nicht ausdruecklich zugestanden. Zuwiderhandlungen verpflichten zu Schadenersatz. Alle Rechte fuer den Fall der Patenterteilung oder Gebrauchsmuster-Eintragung vorbehalten.

Drawn Dessiné Par Gezeichnet	Villbrandt	15.10.12
Approved Approuvé Par Geprueft	Schiwek	15.10.12

HellermannTyton

Manchester — Telephone: +44 (0) 161 945 4181, Facsimile: +44 (0) 161 947 2228
Trappes — Téléphone: +33 (0) 1 30 13 80 00, Télécopie: +33 (0) 1 30 13 80 60
Tornesch — Telefon: +49 (0) 41 22 / 701 - 1, Telefax: +49 (0) 41 22 / 701 - 400

Scale / Echelle / Maszstab: 1:1

Project Number / Numéro de projet / Projektnummer: GPN 12-0532

Title / Titre / Benennung: **Befestigungsbinder/ Fixing tie**
Q50REC5A

Drawing-No / Plan-No / Zeichnungs-Nr: **12-0532-001-CSG**

Format / D.Size: **A3**

Sheet / Page / Blatt: 1 / 1