CATIA V5

Revision level Indice Aenderungsstand		Revision Record Désignation Beschreibung der Aenderung	Changed Modifié Geaendert	Date Datum	Approved Approuvé Geprueft	Date Datum
Drawing Dessin Zeichnung	Part Pièce Solid					
1	1	Aussparung 3 war 2,54mm und Mass 6,4 war 4,1mm; Mass 15,5 war 18,5; Mass 70 war 67,5; Mass 67 war 70; THGHT10x51-4 Farbe gelb (YE) entfaellt.	Mueller	01.04.14	Schiwek	01.04.14
2	1	Zeile 5 (TAGPU20x51-6) GPN 14-0224 hinzu.	Mueller	26.08.14	Schiwek	26.08.14
3	1	Short cut added	I. Langeloh	09.01.19	B. Schiwek	09.01.19

Intended For Welded Screw Ø
Pour Goujon Soudé à Filets Couchés Ø
Aufnahme fuer Schweissbolzen Ø

.

Tensile Force (N)
Tenue au serrage (N)
Schlaufenhaltekraft (N)

.

Hole Size
Trou Ø
Loch Ø

.

Panel Thickness
Epaisseur Support
Blechdicke

.

Bundle Ø
Toron Ø
Buendel Ø

.

Material
Matière
Werkstoff

Siehe Tabelle/ see table

Tolerances
Dimension without tolerances:
Tolérances
Cotes sans tolérances:
Toleranzen
Masse ohne Toleranzangaben :

Allgemeine Toleranzen/ General tolerances

±0,5mm

PERFORMANCE SPECIFICATION
AUSFUEHRUNG SPEZIFIKATION

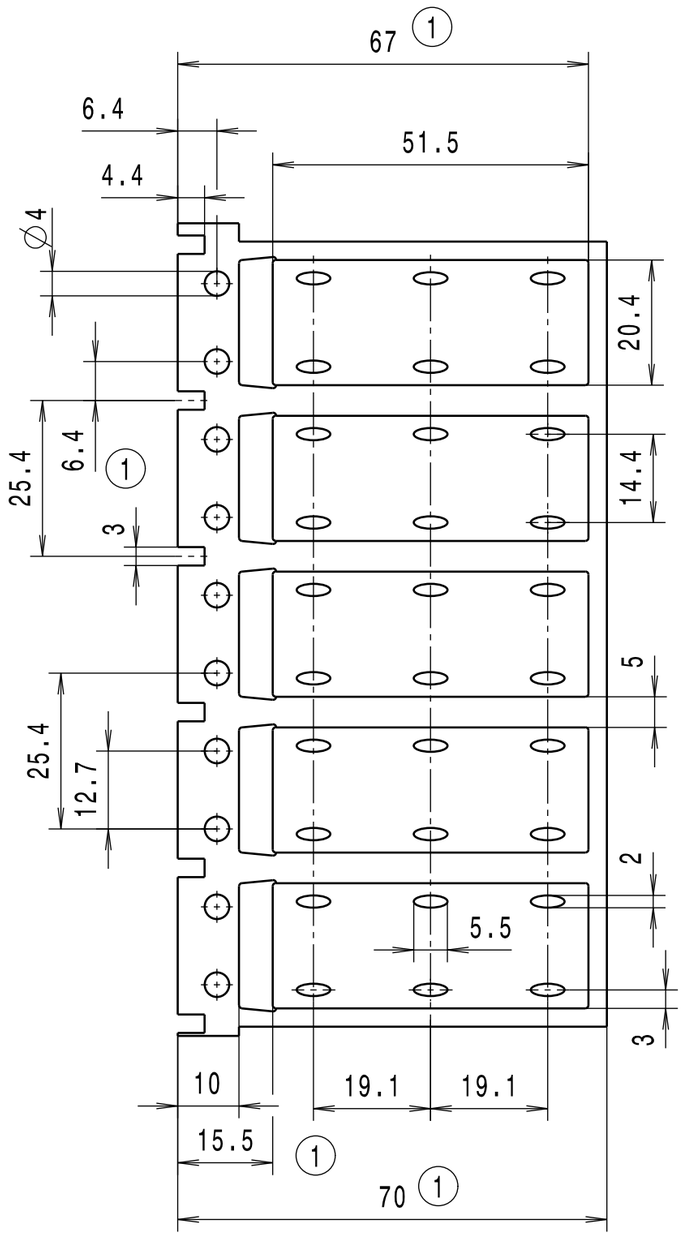

	Zeile/ Line	Artikelbezeichnung/ Product type	Werkstoff/ Material	Farben/Colours	Projektnr. / Project no.
1	1	TAGHT20x51-6	PVDF	weiss/white (WH)	GPN 13-0712
	2	TAGUL20x51-6	PO-X	weiss/white (WH), gelb/yellow (YE)	GPN 13-0713
	3	TAGLF20x51-6	PO-X	weiss/white (WH), gelb/yellow (YE)	GPN 13-0714
	4	TAGDR20x51-6	PO-X	weiss/white (WH), gelb/yellow (YE)	GPN 13-0715
2	5	TAGPU20x51-6	PUR	weiss/white (WH), gelb/yellow (YE)	GPN 14-0224

Ausdruck nur zur Information /
Printed copy for information only

The copyright of this drawing is reserved by HELLERMANNTYTON. It is issued on condition that it is not reproduced, copied or disclosed to a third party, either wholly or in part, without the consent of HELLERMANNTYTON.

La propriété de ce plan est réservée à la société HELLERMANNTYTON. Il est distribué à condition qu'il ne soit pas reproduit, communiqué ou révélé à une tièrse partie, soit complètement ou en partie, sans le consentement de la société HELLERMANNTYTON.

Weitergabe sowie Vervielfaeltigung dieser Unterlage, Verwertung und Mitteilung ihres Inhalts nicht gestattet, soweit nicht ausdruecklich zugestanden. Zuwiderhandlungen verpflichten zu Schadenersatz. Alle Rechte fuer den Fall der Patenterteilung oder Gebrauchsmuster-Eintragung vorbehalten.

Drawn Dessiné Par Gezeichnet	Mueller	08.07.13
Approved Approuvé Par Geprueft	Schiwek	08.07.13

HellermannTyton

Manchester — Telephone: +44 (0) 161 945 4181 Facsimile: +44 (0) 161 947 2228
Trappes — Téléphone: +33 (0) 1 30 13 80 00 Télécopie: +33 (0) 1 30 13 80 60
Tornesch — Telefon: +49 (0) 41 22 / 701 - 1 Telefax: +49 (0) 41 22 / 701 - 400

Scale / Echelle / Maszstab: 1:1

Project Number / Numéro de projet / Projektnummer: **siehe Tabelle/ see table**

Title / Titre / Benennung: **TAG...20x51-6 (GB)** 3

Etiketten / Labels

Drawing-No / Plan-No / Zeichnungs-Nr: **13-0712-003-CSG**

Format / D.Size: **A3**

Sheet / Page / Blatt: 1 / 1