Revision NO. 变更数	Revisions 变更项	Changed 修改者	Date 日期	Approved 确认者	Date 日期
1	add material	Ben lv	2018-11-13	Kevin T	2018-11-13
2	modify colour	Ben lv	2019-01-24	Kevin T	2019-01-24

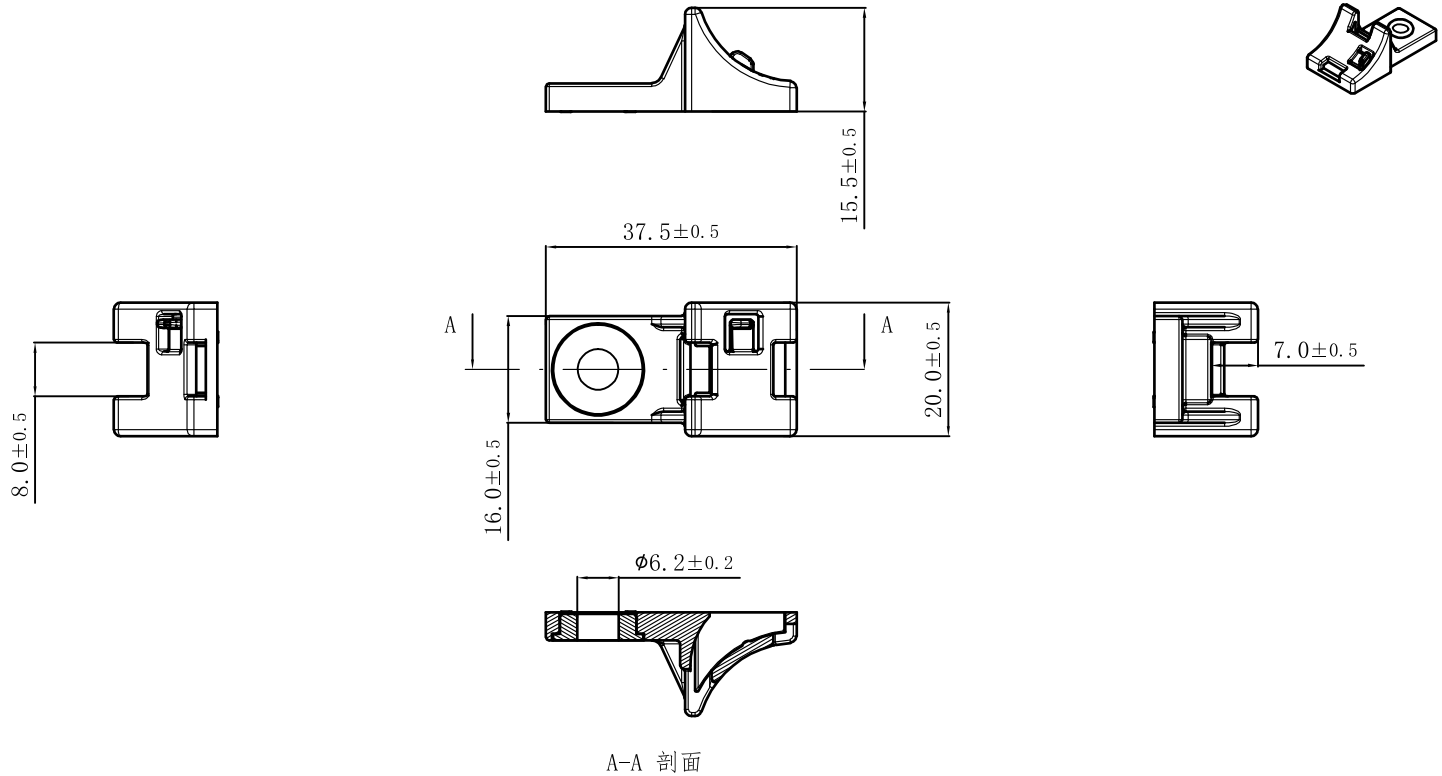

Material/材料
PA66/PA46/PPS 1

Color/颜色
BK/黑色
GRAY/灰色
SR/银色 2

Dimension Units
尺寸单位mm

PERFORMANCE
性能
SPECIFICATION
标准

CAD

The copyright of this drawing is reserved by HELLERMANNTYTON. it is issued on condition that it is not reproduced,copied or disclosed to a third party,either wholly or in part,without the consent of HELLERMANNTYTON.

Drawn/制图	Terry.Xin	6/Nov/2014
Approved/审核	Kevin.T	12/Nov/2014

HellermannTyton
海尔曼太通（无锡）电器配件有限公司
(WUXI) Electrical Accessories Co.,Ltd.
Tel:+86-510-5282536
Fax:+86-510-5280112

Scale/比例 1 : 1

Title/品名

CPCM6

Drawing-No/图号
14-0527-001-CSC

Format/格式
A4