Aenderungsstand / Revision level		Beschreibung der Aenderung/ Revision Record	Geaendert Changed	Datum Date	Geprueft Approved	Datum Date
Solid / part	Zeichnung / drawing					
	1	Gravur ergaenzt.	Dra.	02.04.85		
	2	Gravur geaendert.	Schlottke	07.05.85		
	3	Zeichnung auf aktuelles PH-Formular gebracht.	Bk	21.03.95	bma	21.03.95
	4	Nach Group Standard angepasst; Rahmen neu und isom. Ansicht hinzu	Vill.	03.08.04	bma	03.08.04

Abbindefestigkeit [N] min./ Tensile strength [N] min.

265 N

Loch Ø / Hole size

7±0,1

Blechdicke / Panel thickness

1,5±0,7 mm

Buendel Ø /Bundle Diameter

12 - 41 mm

Werkstoff / Material

PA 12 SW

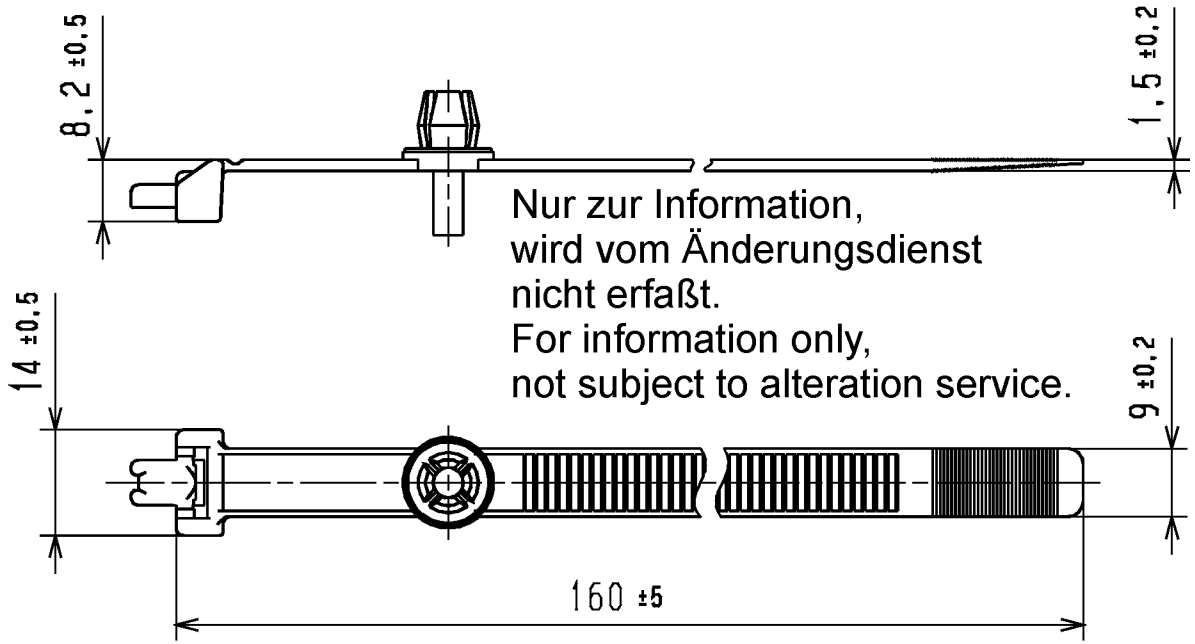

Nur zur Information,
wird vom Änderungsdienst
nicht erfaßt.
For information only,
not subject to alteration service.

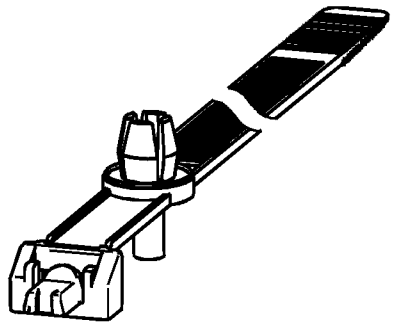

Toleranzen / Tolerances

Masse ohne Toleranzangaben nach Dimension without tolerances details to

AUSFUERUHRUNG / PERFORMANCE SPEZIFIKATION / SPEC.

CATIA 4.2.4

Gez. / Drawn	17.02.84	Becker
Gepr. / Appr.		

Weitergabe sowie Vervielfaeltigung dieser Unterlage, Verwertung und Mitteilung ihres Inhalts nicht gestattet, soweit nicht ausdruecklich zugestanden. Zuwiderhandlungen verpflichten zu Schadenersatz. Alle Rechte fuer den Fall der Patenterteilung oder Gebrauchsmuster-Eintragung vorbehalten.

The copyright of this drawing is reserved by HELLERMANNTYTON GMBH. It is issued on condition that it is not reproduced, copied or disclosed to a third party, either wholly or in part, without the consent of HELLERMANNTYTON GMBH.

HellermannTyton
HellermannTyton GmbH
Grosser Moorweg 45, 25436 Tornesch
Telefon: 04122 / 701-1
Telefax: 04122 / 701-400

Maszstab / Scale 1:1

Benennung / Title

Kabelbinder/Cable tie RI160

Zeichnungs-Nr./Drawing-No 14.1041

Format D.Size A4

Blatt Sheet