CATIA V5

Durch das Herstellverfahren bedingte Geometrieaenderungen (Anspritzung, Auswerfermarkierungen, etc.) zulaessig. Einzelheiten der Ausfuehrung bleiben dem Hersteller ueberlassen./ The manufacturing-related geometry changes (injection point, ejectors marks, etc.) allowed. Design of the details are left to suppliers discretion.

Revision level Indice Aenderungsstand		Revision Record Désignation Beschreibung der Aenderung	Changed Modifié Geaendert	Date Datum	Approved Approuvé Geprueft	Date Datum
Drawing Dessin Zeichnung	Part Pièce Solid					
5	1	CAD-Systemwechsel; Materialeintrag und Zeichnung ueberarbeitet; ersetzt Index 4 v. 08.04.05	Langeloh	18.02.09	Schiwek	18.02.09

Nur zur Information, wird vom Aenderungsdienst nicht erfasst.
For information only, not subject to alteration service.

Kennzeichnung:
erhabene Buchstaben, dunkler Druck/
Marking: embossed letter, dark print

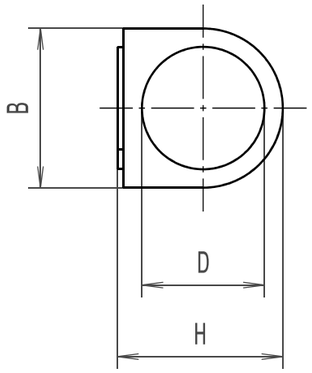

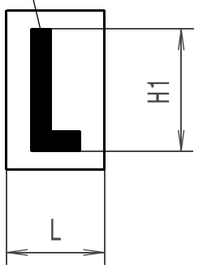

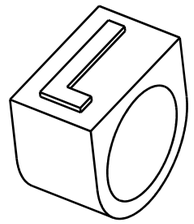

Typ/ Type	Buendel Ø max./ bundle Ø max.	D	B	H	L	H1	Passende Dreidornzange/ suitable three-pronged plier
ABR.1	3,5	1,75	4,0	4,5	3,0	3,0	NA-0/1
ABR.2	6,0	3,0	5,0	5,5	4,0	4,0	NA-1K/3; VA-2.5/5
ABR.3	9,0	5,0	8,0	8,5	5,0	6,0	NA-1K/3; VA-2.5/5
ABR.4	13,0	7,5	10,0	10,5	6,0	7,5	NA-4/5; VA-2.5/5
ABR.5	17,0	10,0	13,0	13,5	8,0	10,0	NA-4/5; VA-2.5/8

Material
Matière
Werkstoff

5

Chloropren, gelb/
Chloroprene, yellow

Tolerances
Dimension without tolerances details to:
Tolérances
Cotes sans tolérances:
Toleranzen
Masse ohne Toleranzangaben nach:
DIN ISO 3302-1-M3

PERFORMANCE SPECIFICATION
AUSFUEHRUNG SPEZIFIKATION

deutscher Text ist verbindlich/
German text is valid

The copyright of this drawing is reserved by HELLERMANNTYTON. It is issued on condition that it is not reproduced, copied or disclosed to a third party, either wholly or in part, without the consent of HELLERMANNTYTON.

La propriété de ce plan est réservée à la société HELLERMANNTYTON. Il est distribué à condition qu'il ne soit pas reproduit, communiqué ou révélé à une tièrse partie, soit complètement ou en partie, sans le consentement de la société HELLERMANNTYTON.

Weitergabe sowie Vervielfaeltigung dieser Unterlage, Verwertung und Mitteilung ihres Inhalts nicht gestattet, soweit nicht ausdruecklich zugestanden. Zuwiderhandlungen verpflichten zu Schadenersatz. Alle Rechte fuer den Fall der Patenterteilung oder Gebrauchsmuster-Eintragung vorbehalten.

Drawn Dessiné Par Gezeichnet	Mueller	04.11.97
Approved Approuvé Par Geprueft	bma	04.11.97

HellermannTyton

Manchester — Telephone: +44 (0) 161 945 4181, Facsimile: +44 (0) 161 947 2228
Trappes — Téléphone: +33 (0) 1 30 13 80 00, Télécopie: +33 (0) 1 30 13 80 60
Tornesch — Telefon: +49 (0) 41 22 / 701 – 1, Telefax: +49 (0) 41 22 / 701 – 400

Scale / Echelle / Maszstab: ·/·

Project Number / Numéro de projet / Projektnummer

Title / Titre / Benennung: **Kennzeichnungstuellen ABR.../ ABR. markers**

(0-9; A-Z; Sonderzeichen/special character)

Drawing-No / Plan-No / Zeichnungs-Nr: **14.1150**

Format / D.Size: **A3**

Sheet / Page / Blatt: 1 / 1