Aenderungsstand / Revision level		Beschreibung der Aenderung/ Revision Record	Geaendert Changed	Datum Date	Geprueft Approved	Datum Date
Solid / part	Zeichnung / drawing					

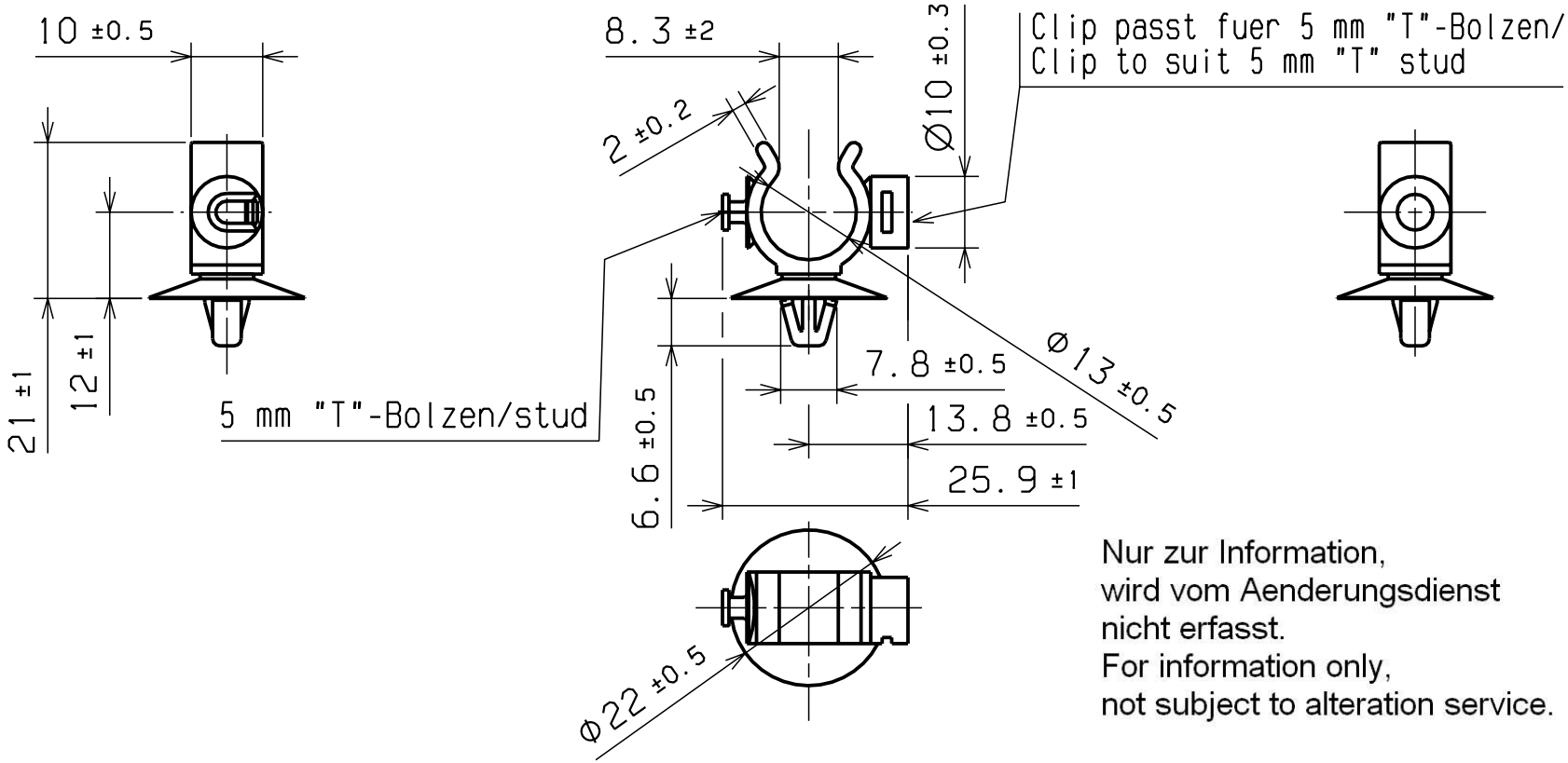

Nur zur Information,
wird vom Aenderungsdienst
nicht erfasst.
For information only,
not subject to alteration service.

Loch Ø / Hole size

6,3±0,1

Blechdicke / Panel thickness

0,6 < 1,6

Werkstoff / Material

Farbe / Colour

PA 6.6
schwarz/black

Toleranzen / Tolerances

Masse ohne Toleranzangaben nach Dimension without tolerances details to

DIN 16901 /

AUSFUERUHRUNG / PERFORMANCE

SPEZIFIKATION / SPEC.

CATIA 4.2.0

Gez. / Drawn	22.01.01	Mueller
Gepr. / Appr.	22.01.01	bma

Weitergabe sowie Vervielfaeltigung dieser Unterlage, Verwertung und Mitteilung ihres Inhalts nicht gestattet, soweit nicht ausdruecklich zugestanden. Zuwiderhandlungen verpflichten zu Schadenersatz. Alle Rechte fuer den Fall der Patenterteilung oder Gebrauchsmuster-Eintragung vorbehalten.

The copyright of this drawing is reserved by HELLERMANNTYTON GMBH. It is issued on condition that it is not reproduced, copied or disclosed to a third party, either wholly or in part, without the consent of HELLERMANNTYTON GMBH.

HellermannTyton
HellermannTyton GmbH
Grosser Moorweg 45, 25436 Tornesch
Telefon: 04122 / 701-1
Telefax: 04122 / 701-400

Maszstab / Scale 1:1

Benennung / Title

Anreih-Rohrclip IPC13AH/
Interlocking pipe clip IPC13AH

Zeichnungs-Nr./Drawing-No

14.1499

Format D.Size A4

Blatt Sheet