Aenderungsstand / Revision level		Beschreibung der Aenderung/ Revision Record	Geaendert Changed	Datum Date	Geprueft Approved	Datum Date
Solid / part	Zeichnung / drawing					

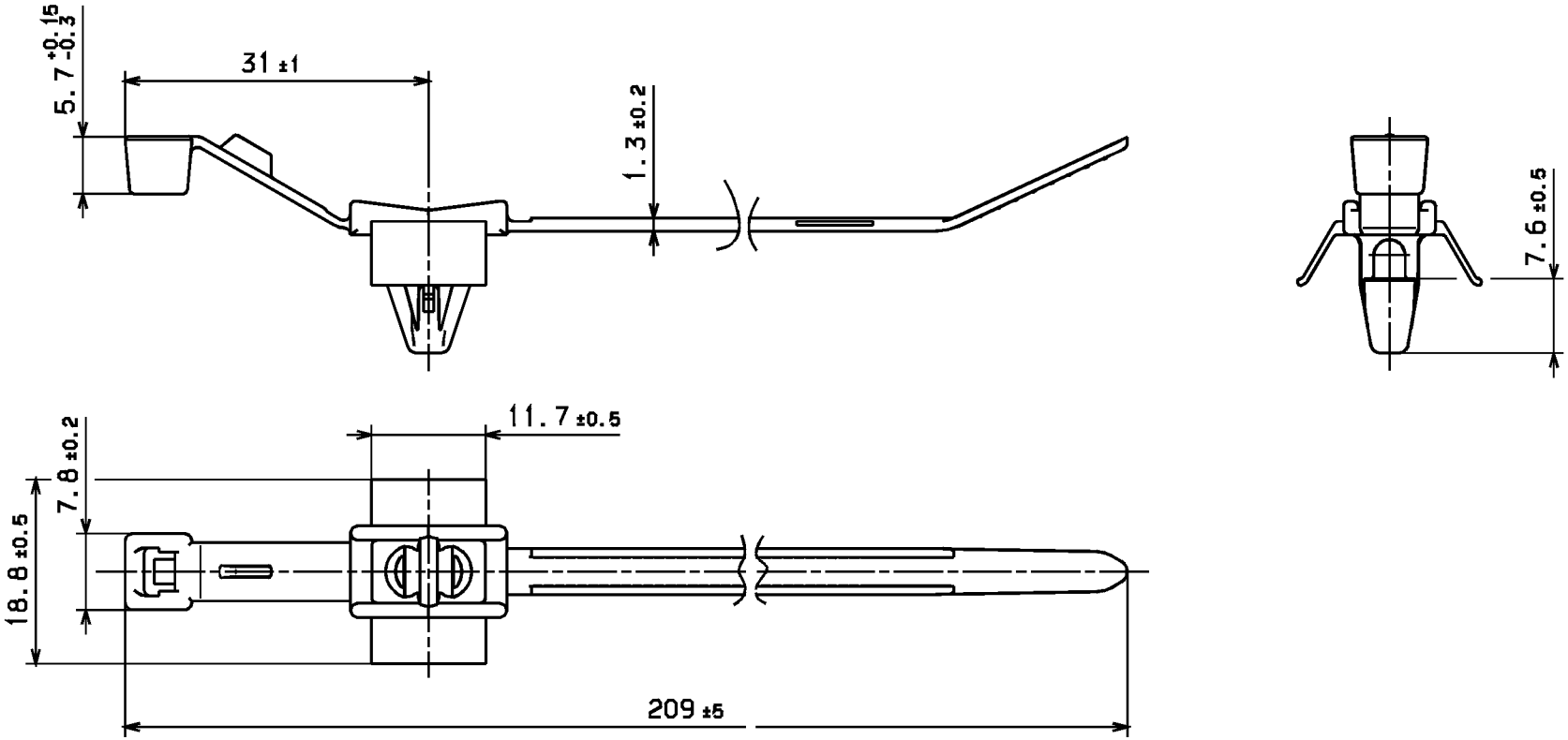

Nur zur Information,
wird vom Änderungsdienst
nicht erfaßt.
For information only,
not subject to alteration service.

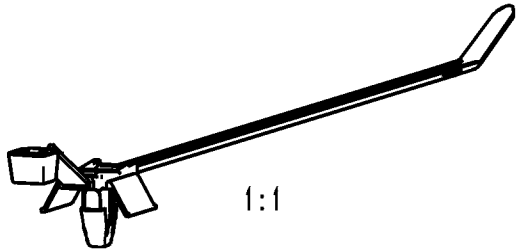

Loch Ø / Hole size

6,3+0,2mm

Blechdicke / Panel thickness

0,6 - 3mm

Buendel Ø /Bundle Diameter

max. 50mm

Werkstoff / Material

PA6.6 hitzestabilisiert/
heatstabilised
schwarz/ black

Toleranzen / Tolerances

Masse ohne Toleranzangaben nach Dimension without tolerances details to

DIN 16901 /

AUSFUERUHRUNG / PERFORMANCE
SPEZIFIKATION / SPEC.

CATIA 4.2.2

Gez. / Drawn	02.05.01	Steiner
Gepr. / Appr.	02.05.01	Suck

Weitergabe sowie Vervielfaeltigung dieser Unterlage, Verwertung und Mitteilung ihres Inhalts nicht gestattet, soweit nicht ausdruecklich zugestanden. Zuwiderhandlungen verpflichten zu Schadenersatz. Alle Rechte fuer den Fall der Patenterteilung oder Gebrauchsmuster-Eintragung vorbehalten.

The copyright of this drawing is reserved by HELLERMANNTYTON GMBH. It is issued on condition that it is not reproduced, copied or disclosed to a third party, either wholly or in part, without the consent of HELLERMANNTYTON GMBH.

HellermannTyton
HellermannTyton GmbH
Grosser Moorweg 45, 25436 Tornesch
Telefon: 04122 / 701-1
Telefax: 04122 / 701-400

Maszstab / Scale 2:1, 1:1 | NT 393/96

Benennung / Title

Befestigungsbinder/Fixing tie T80RSF6.5FW

Zeichnungs-Nr./Drawing-No 14.1523

Format D.Size A3

Blatt Sheet