Aenderungsstand / Revision level		Beschreibung der Aenderung/ Revision Record	Geaendert Changed	Datum Date	Geprueft Approved	Datum Date
Solid / part	Zeichnung / drawing					
-	1	Ausziehkraft 80N min. war 100N min.	Mueller	28.08.01	Braeuss	28.08.01

Fussteil specification/ Rivet prefomance

Eindrückkraft/push in force
65 N max.
Ausziehkraft/pull out force
80 N min. (1)
Feuchtigkeitsgehalt/
moisture content
2,4%
bei/at Ø5 x 3,0 mm

Abbindefestigkeit [N] min./ Tensile strength [N] min.

80 N

Loch Ø / Hole size

5±0,1 mm

Blechdicke / Panel thickness

3,5±0,5 mm

Buendel Ø /Bundle Diameter

1,5 - 20 mm

Werkstoff / Material

PA 6.6
schwarz/black

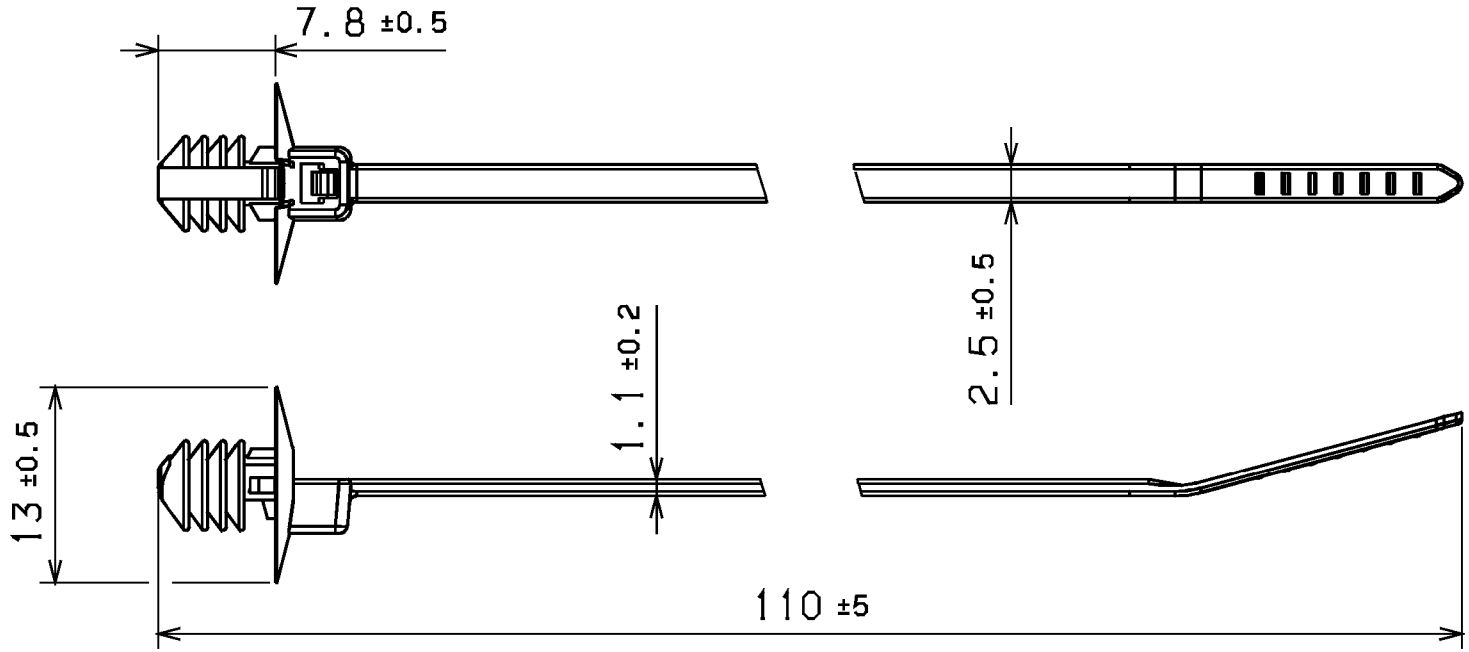

Nur zur Information,
wird vom Änderungsdienst
nicht erfaßt.
For information only,
not subject to alteration service.

1:1

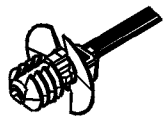

Toleranzen / Tolerances

Masse ohne Toleranzangaben nach Dimension without tolerances details to

DIN 16901 /

AUSFUERUHRUNG / PERFORMANCE
SPEZIFIKATION / SPEC.

CATIA 4.2.2

Gez. / Drawn	11.06.01	Mueller
Gepr. / Appr.	11.06.01	bma

Weitergabe sowie Vervielfaeltigung dieser Unterlage, Verwertung und Mitteilung ihres Inhalts nicht gestattet, soweit nicht ausdrueckliich zugestanden. Zuwiderhandlungen verpflichten zu Schadenersatz. Alle Rechte fuer den Fall der Patenterteilung oder Gebrauchsmuster-Eintragung vorbehalten.

The copyright of this drawing is reserved by HELLERMANNTYTON GMBH. It is issued on condition that it is not reproduced, copied or disclosed to a third party, either wholly or in part, without the consent of HELLERMANNTYTON GMBH.

HellermannTyton
HellermannTyton GmbH
Grosser Moorweg 45, 25436 Tornesch
Telefon: 04122 / 701-1
Telefax: 04122 / 701-400

Maszstab / Scale 2:1; 1:1

Benennung / Title

Befestigungsbinder/Fixing tie T18RDP5

Zeichnungs-Nr./Drawing-No 14.1530

Format D.Size A4

Blatt Sheet