CATIA V5

Durch das Herstellverfahren bedingte Geometrieaenderungen (Anspritzung, Auswerfermarkierungen, etc.) zulaessig. Einzelheiten der Ausfuehrung bleiben dem Hersteller ueberlassen./ The manufacturing-related geometry changes (injection point, ejectors marks, etc.) allowed. Design of the details are left to suppliers discretion.

Revision level Indice Aenderungsstand		Revision Record Désignation Beschreibung der Aenderung	Changed Modifié Geaendert	Date Datum	Approved Approuvé Geprueft	Date Datum
Drawing Dessin Zeichnung	Part Pièce Solid					
1	-	Hitzestabilisiert war Witterungsstabil	Mueller	29.11.01	Braeuss	29.11.01
2	-	Hitzestabilisiert entfaellt; CAD-Systemwechsel	Langeloh	22.10.10	Schiwek	22.10.10

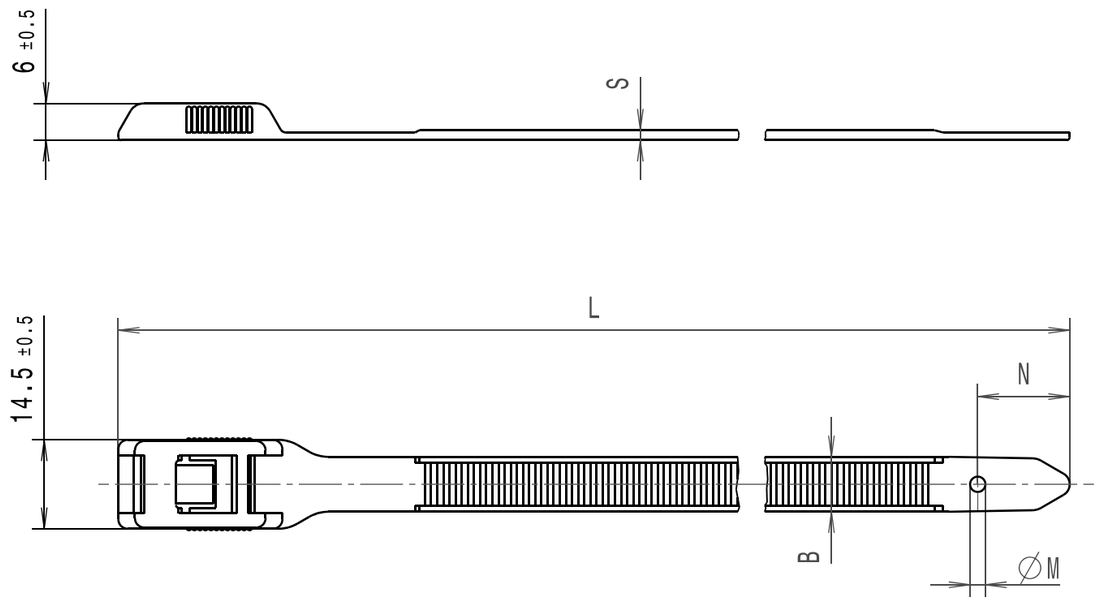

Artikelbezeichnung/ Product type	Laenge/ Length L	Bandbreite/ Strap width B	Dicke/ Thickness S	Buendel Ø/ Bundle Ø	Loch Ø/ Hole size M	Mass/ Dimension N
RPE275	275 ±5	9 ±0.2	1.7 ±0.2	25-69	2.8 ±0.3	15.5 ±0.2
RPE350	350 ±5	9 ±0.2	1.7 ±0.2	25-92	2.8 ±0.3	15.5 ±0.2

Tensile Force (N)
Tenue au serrage (N)
Schlaufenhaltekraft (N)

445 N

Bundle Ø
Toron Ø
Buendel Ø

siehe Tabelle/
see table

Material
Matière
Werkstoff

1 2

PA 6.6

Tolerances
Dimension without tolerances details to:
Tolérances
Cotes sans tolérances:
Toleranzen
Masse ohne Toleranzangaben nach:

PERFORMANCE SPECIFICATION
AUSFUEHRUNG SPEZIFIKATION

Ausdruck nur zur Information / Printed copy for information only

The copyright of this drawing is reserved by HELLERMANNTYTON. It is issued on condition that it is not reproduced, copied or disclosed to a third party, either wholly or in part, without the consent of HELLERMANNTYTON.

La propriété de ce plan est réservée à la société HELLERMANNTYTON. Il est distribué à condition qu'il ne soit pas reproduit, communiqué ou révélé à une tierse partie, soit complétement ou en partie, sans le consentement de la société HELLERMANNTYTON.

Weitergabe sowie Vervielfaeltigung dieser Unterlage, Verwertung und Mitteilung ihres Inhalts nicht gestattet, soweit nicht ausdruecklich zugestanden. Zuwiderhandlungen verpflichten zu Schadenersatz. Alle Rechte fuer den Fall der Patenterteilung oder Gebrauchsmuster-Eintragung vorbehalten.

Drawn Dessiné Par Gezeichnet	Mueller	12.10.01
Approved Approuvé Par Geprueft	bma	12.10.01

HellermannTyton

Manchester — Telephone: +44 (0) 161 945 4181 Facsimile: +44 (0) 161 947 2228

Trappes — Téléphone: +33 (0) 1 30 13 80 00 Télécopie: +33 (0) 1 30 13 80 60

Tornesch — Telefon: +49 (0) 41 22 / 701 - 1 Telefax: +49 (0) 41 22 / 701 - 400

Scale
Echelle
Maszstab 1:1

Project Number
Numéro de projet
Projektnummer

Title
Titre
Benennung

RPE...

Kabelbinder/Cable tie

Drawing-No
Plan-No
Zeichnungs-Nr

14.1562

Format
D.Size A3

Sheet
Page
Blatt 1 / 1