CATIA V5

Durch das Herstellverfahren bedingte Geometrieaenderungen (Anspritzung, Auswerfermarkierungen, etc.) zulaessig. Einzelheiten der Ausfuehrung bleiben dem Hersteller ueberlassen./ The manufacturing-related geometry changes (injection point, ejectors marks, etc.) allowed. Design of the details are left to suppliers discretion.

Revision level / Indice / Aenderungsstand: Drawing / Dessin / Zeichnung	Part / Pièce / Solid	Revision Record / Désignation / Beschreibung der Aenderung	Changed / Modifié / Geaendert	Date / Datum	Approved / Approuvé / Geprueft	Date / Datum
1	1	CAD Systemwechsel; isom. Ansicht hinzu;	Maschmann	27.01.14	Schiwek	27.01.14

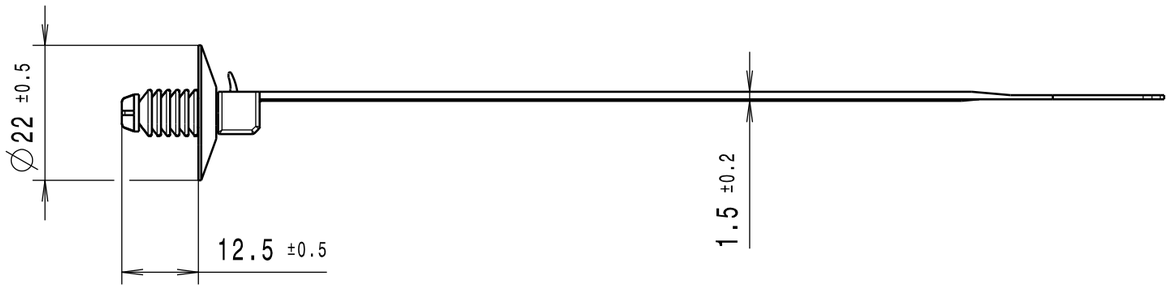

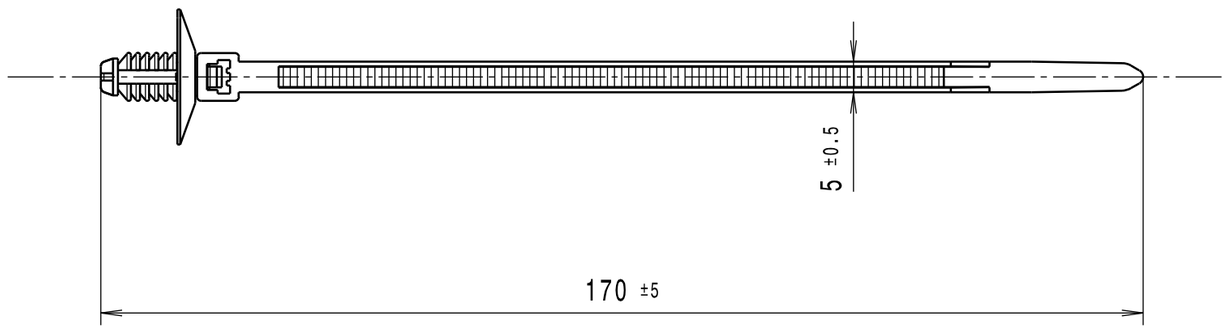

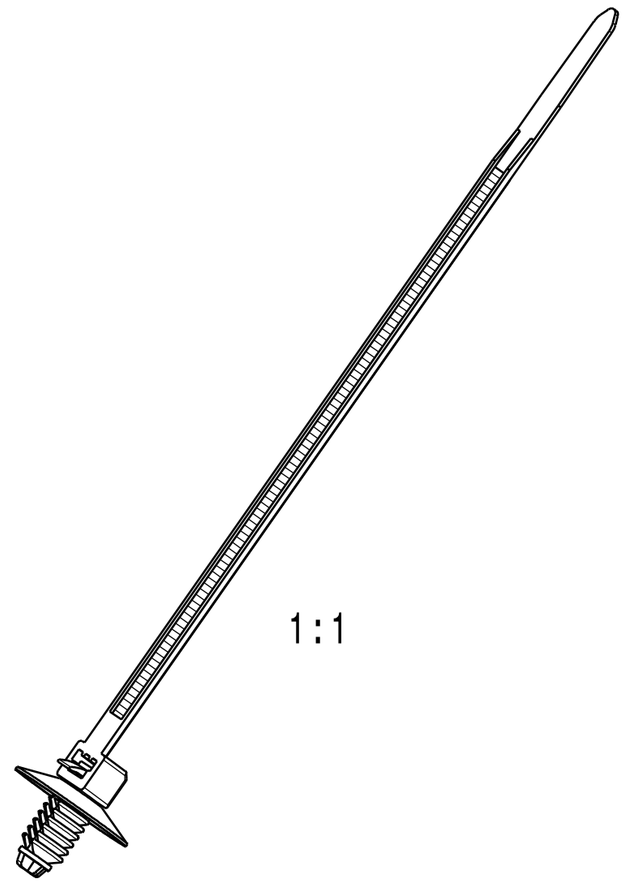

Intended For Welded Screw Ø
Pour Goujon Soudé à Filets Couchés Ø
Aufnahme fuer Schweissbolzen Ø

Tensile Force (N)
Tenue au serrage (N)
Schlaufenhaltekraft (N)

135 N

Hole Size
Trou Ø
Loch Ø

6,7mm ± 0,4mm

Panel Thickness
Epaisseur Support
Blechdicke

7mm max.

Bundle Ø
Toron Ø
Buendel Ø

1,5mm - 31mm

Material
Matière
Werkstoff

PA6.6

Tolerances
Dimension without tolerances details to:
Tolérances
Cotes sans tolérances:
Toleranzen
Masse ohne Toleranzangaben nach:
DIN 16742 / TG6

PERFORMANCE SPECIFICATION
AUSFUEHRUNG SPEZIFIKATION

Ausdruck nur zur Information / Printed copy for information only

The copyright of this drawing is reserved by HELLERMANNTYTON. It is issued on condition that it is not reproduced, copied or disclosed to a third party, either wholly or in part, without the consent of HELLERMANNTYTON.

La propriété de ce plan est réservée à la société HELLERMANNTYTON. Il est distribué à condition qu'il ne soit pas reproduit, communiqué ou révélé à une tierse partie, soit complètement ou en partie, sans le consentement de la société HELLERMANNTYTON.

Weitergabe sowie Vervielfaeltigung dieser Unterlage, Verwertung und Mitteilung ihres Inhalts nicht gestattet, soweit nicht ausdruecklich zugestanden. Zuwiderhandlungen verpflichten zu Schadenersatz. Alle Rechte fuer den Fall der Patenterteilung oder Gebrauchsmuster-Eintragung vorbehalten.

Drawn / Dessiné Par / Gezeichnet	Villbrandt	08.10.02
Approved / Approuvé Par / Geprueft	bma	08.10.02

HellermannTyton

Manchester — Telephone: +44 (0) 161 945 4181, Facsimile: +44 (0) 161 947 2228
Trappes — Téléphone: +33 (0) 1 30 13 80 00, Télécopie: +33 (0) 1 30 13 80 60
Tornesch — Telefon: +49 (0) 41 22 / 701 - 1, Telefax: +49 (0) 41 22 / 701 - 400

Scale / Echelle / Maszstab: 1:1

Project Number / Numéro de projet / Projektnummer: GPN 11-0486

Title / Titre / Benennung: **Befestigungsbinder / Fixing tie REL30SDP6**

Drawing-No / Plan-No / Zeichnungs-Nr: **14.1602**

Format / D.Size: **A3**

Sheet / Page / Blatt: 1 / 1