Aenderungsstand / Revision level		Beschreibung der Aenderung/ Revision Record	Geaendert Changed	Datum Date	Geprueft Approved	Datum Date
Solid / part	Zeichnung / drawing					

Nur zur Information,
wird vom Änderungsdienst
nicht erfaßt.
For information only,
not subject to alteration service.

Blechdicke / Panel thickness

1-3 mm

Buendel Ø /Bundle Diameter

2x19 mm max. je Schlaufe/
2 loops of 19 mm max.

Werkstoff / Material

a:
PA 6.6 hitzestbilisiert,
schlagzaeh,
schwarz/
PA 6.6 heatstabilized
impact resistant,
black

b:
PA 6.6 hitzestbilisiert,
schwarz/
PA 6.6 heatstabilized
black

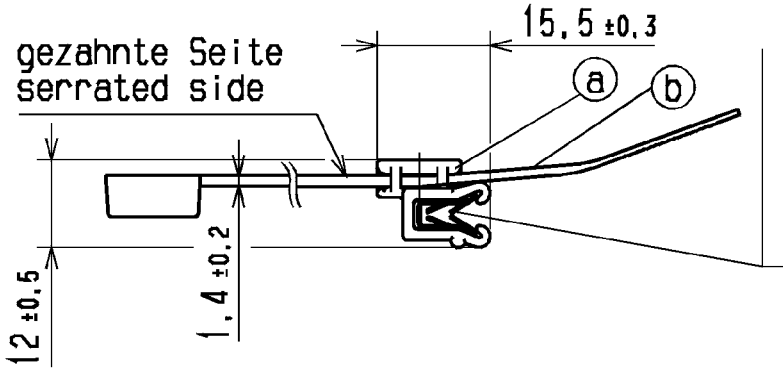

Blechklammer TE4-511-000-K
passend fuer
Materialdicke 1-3 mm /
Clamp TE4-511-000-K
fit for
Materialthickness 1-3 mm

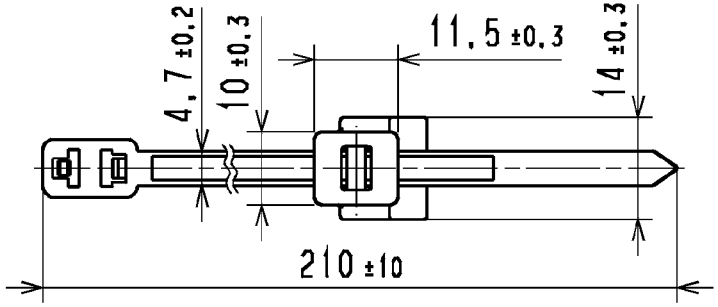

(gestreckte Laenge/straigth length)

Bezeichnungsbeispiel:
a: Sockel EC5A
b: Kabelbinder T50RDH
ist: Befestigungsbinder T50RDHEC5A

Example of designation:
a: Socket EC5A
b: cable tie T50RDH
being: Fixing tie T50RDHEC5A

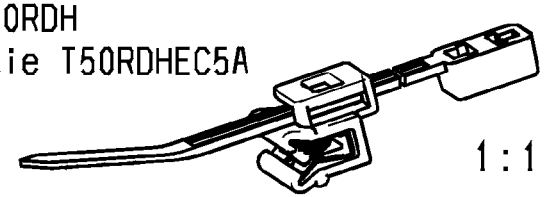

1:1

Toleranzen / Tolerances

Masse ohne Toleranzangaben nach
Dimension without tolerances
details to

DIN 16901 /

AUSFUERUHRUNG / PERFORMANCE
SPEZIFIKATION / SPEC.

CATIA 4.2.4

Gez. / Drawn	21.05.03	Mueller
Gepr. / Appr.	21.05.03	Schiwek

Weitergabe sowie Vervielfaeltigung dieser Unterlage, Verwertung und Mitteilung ihres Inhalts nicht gestattet, soweit nicht ausdruecklich zugestanden. Zuwiderhandlungen verpflichten zu Schadenersatz. Alle Rechte fuer den Fall der Patenterteilung oder Gebrauchsmuster-Eintragung vorbehalten.

The copyright of this drawing is reserved by HELLERMANNTYTON GMBH. It is issued on condition that it is not reproduced, copied or disclosed to a third party, either wholly or in part, without the consent of HELLERMANNTYTON GMBH.

HellermannTyton
HellermannTyton GmbH
Grosser Moorweg 45, 25436 Tornesch
Telefon: 04122 / 701-1
Telefax: 04122 / 701-400

Maszstab / Scale 1:1

NT 405/97

Benennung / Title

Befestigungsbinder/Fixing tie T50RDHEC5A

Zeichnungs-Nr./Drawing-No

14.1676

Format D.Size A4

Blatt Sheet