CATIA V5

Durch das Herstellverfahren bedingte Geometrieaenderungen (Anspritzung, Auswerfermarkierungen, etc.) zulaessig. Einzelheiten der Ausfuehrung bleiben dem Hersteller ueberlassen./ The manufacturing-related geometry changes (injection point, ejectors marks, etc.) allowed. Design of the details are left to suppliers discretion.

Revision level Indice Aenderungsstand: Drawing Dessin Zeichnung	Part Pièce Solid	Revision Record Désignation Beschreibung der Aenderung	Changed Modifié Geaendert	Date Datum	Approved Approuvé Geprueft	Date Datum
1	0	Benennung war ...EC10SD; Rahmen neu	Langeloh	03.08.06	Schiwek	03.08.06
2	0	CAD-Systemwechsel; Farbeintrag entfernt	Langeloh	28.07.11	Schiwek	28.07.11

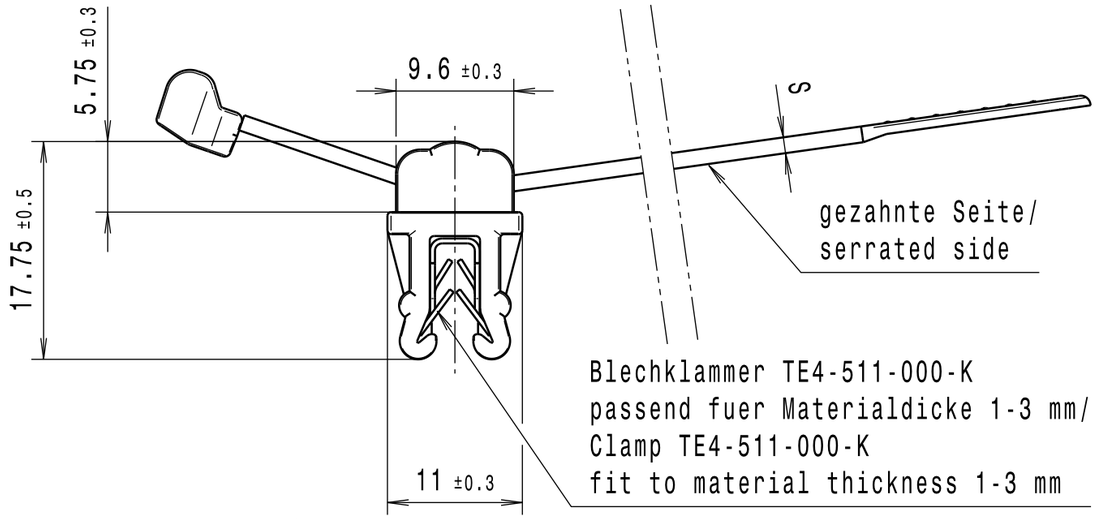

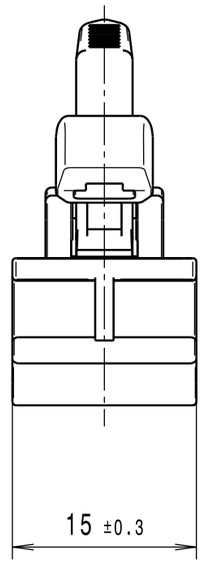

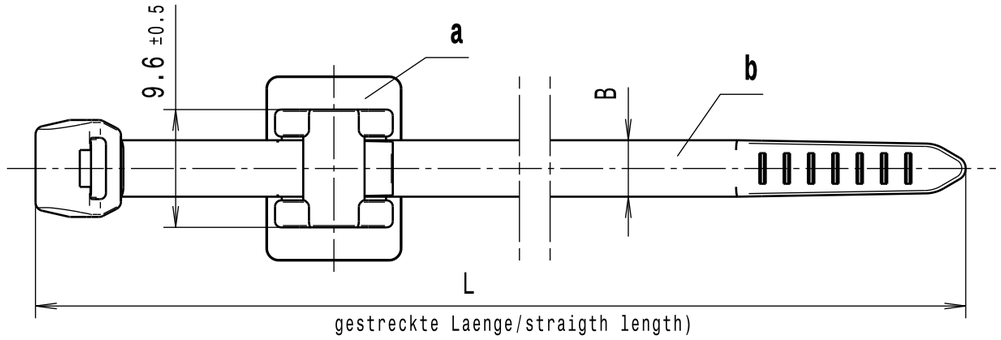

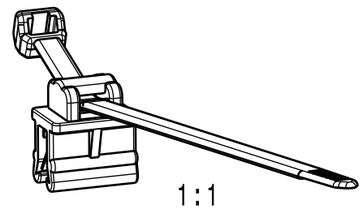

Projektnr./ Project no.	NT 383-02	NT 602-98	NT 461-02	NT 459-02
Halbfabrikat/ semi-finished part	EC10	T50ROS	T50SOS	T18ROS
	a	b		

Intended For Welded Screw Ø
Pour Goujon Soudé à Filets Couchés Ø
Aufnahme fuer Schweissbolzen Ø
.

Tensile Force (N)
Tenue au serrage (N)
Schlaufenhaltekraft (N)
siehe Tabelle/ see table

Hole Size
Trou Ø
Loch Ø
.

Panel Thickness
Epaisseur Support
Blechdicke
.

Bundle Ø
Toron Ø
Buendel Ø
siehe Tabelle/ see table

Material
Matière
Werkstoff
2

a:
PA 6.6 hitzestabilisiert, schlagzaeh/ PA 6.6 heatstabilized, impact resistant

b:
PA 6.6 hitzestabilisiert/ PA 6.6 heatstabilized

Tolerances
Dimension without tolerances details to:
Tolérances
Cotes sans tolérances:
Toleranzen
Masse ohne Toleranzangaben nach:

PERFORMANCE SPECIFICATION
AUSFUEHRUNG SPEZIFIKATION

Bezeichnungsbeispiel:
a: Fussteil EC10
b: Kabelbinder T50SOS
ist: Befestigungsbinder T50SOSEC10
Example of designation:
a: Socket EC10
b: Cable tie T50SOS
being: Fixing tie T50SOSEC10

Zeile/ line	Artikelbezeichnung/ Product type	Projektnr./ Project no.	Laenge/ Length L	Bandbreite/ Strap width B	Dicke/ Thickness S	Buendel/ Bundle Ø	Schlaufenhaltekraft/ Tensile force N min.				
1	T50ROSEC10	NT 383-02	200 ±5	4.6 ±0.2	1.3 ±0.2	1-45	225	X	X		
2	T50SOSEC10	NT 383-02	150 ±5	4.6 ±0.2	1.3 ±0.2	1-31	225	X		X	
3	T18ROSEC10	NT 383-02	100 ±5	2.5 ±0.2	1.0 ±0.2	1-20	80	X			X

Ausdruck nur zur Information / Printed copy for information only

The copyright of this drawing is reserved by HELLERMANNTYTON. It is issued on condition that it is not reproduced, copied or disclosed to a third party, either wholly or in part, without the consent of HELLERMANNTYTON.

La propriété de ce plan est réservée à la société HELLERMANNTYTON. Il est distribué à condition qu'il ne soit pas reproduit, communiqué ou révélé à une tièrse partie, soit complètement ou en partie, sans le consentement de la société HELLERMANNTYTON.

Weitergabe sowie Vervielfaeltigung dieser Unterlage, Verwertung und Mitteilung ihres Inhalts nicht gestattet, soweit nicht ausdruecklich zugestanden. Zuwiderhandlungen verpflichten zu Schadenersatz. Alle Rechte fuer den Fall der Patenterteilung oder Gebrauchsmuster-Eintragung vorbehalten.

Drawn Dessiné Par Gezeichnet	Mueller	25.06.03
Approved Approuvé Par Geprueft	Schiwek	25.06.03

HellermannTyton
Manchester — Telephone: +44 (0) 161 945 4181 — Facsimile: +44 (0) 161 947 2228
Trappes — Téléphone: +33 (0) 1 30 13 80 00 — Télécopie: +33 (0) 1 30 13 80 60
Tornesch — Telefon: +49 (0) 41 22 / 701 - 1 — Telefax: +49 (0) 41 22 / 701 - 400

Scale / Echelle / Maszstab: 2:1, 1:1

Project Number / Numéro de projet / Projektnummer: NT 383-02

Title / Titre / Benennung: **Befestigungsbinder/ Fixing tie ...EC10** 1

Drawing-No / Plan-No / Zeichnungs-Nr: **14.1683**

Format / D.Size: **A3**

Sheet / Page / Blatt: 1 / 1