Aenderungsstand / Revision level		Beschreibung der Aenderung/ Revision Record	Geaendert Changed	Datum Date	Geprueft Approved	Datum Date
Solid / part	Zeichnung / drawing					

Nur zur Information,
wird vom Änderungsdienst
nicht erfaßt.
For information only,
not subject to alteration service.

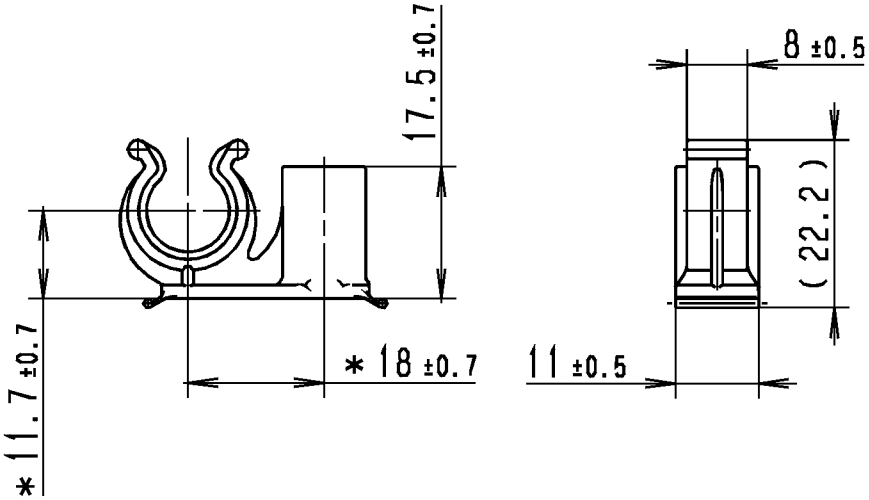

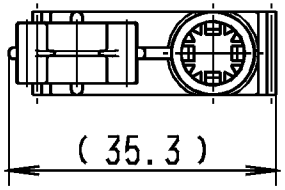

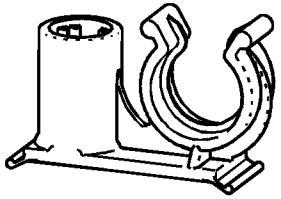

Aufnahme fuer Schweissbolzen Ø /
intended for welded stud Ø

6mm

Buendel Ø /Bundle Diameter

Wellrohr NW10 /
convoluted tube NW10

Werkstoff / Material

PA6.6 HS schlagzaeh /
PA6.6 HS impact modified
schwarz / black

* = im ausgerichteten Zustand gemessen /
measured in aligned condition

Toleranzen / Tolerances

Masse ohne Toleranzangaben nach Dimension without tolerances details to

DIN 16901 / f40

AUSFUEHRUNG / PERFORMANCE

SPEZIFIKATION / SPEC.

CATIA 4.2.4

Gez. / Drawn	28.06.04	Czepat
Gepr. / Appr.	28.06.04	Wien

Weitergabe sowie Vervielfaeltigung dieser Unterlage, Verwertung und Mitteilung ihres Inhalts nicht gestattet, soweit nicht ausdruecklich zugestanden. Zuwiderhandlungen verpflichten zu Schadenersatz. Alle Rechte fuer den Fall der Patenterteilung oder Gebrauchsmuster-Eintragung vorbehalten.

The copyright of this drawing is reserved by HELLERMANNTYTON GMBH. It is issued on condition that it is not reproduced, copied or disclosed to a third party, either wholly or in part, without the consent of HELLERMANNTYTON GMBH.

HellermannTyton
HellermannTyton GmbH
Grosser Moorweg 45, 25436 Tornesch
Telefon: 04122 / 701-1
Telefax: 04122 / 701-400

Maszstab / Scale 1:1

NT-696-03

Benennung / Title

Wellrohrhalter/Convoluted Tube Clip
CTC10SBS6

Zeichnungs-Nr./Drawing-No

14.1767

Format D.Size A4

Blatt Sheet