CATIA V5

Revision level Indice Aenderungsstand		Revision Record Désignation Beschreibung der Aenderung	Changed Modifié Geaendert	Date Datum	Approved Approuvé Geprueft	Date Datum
Drawing Dessin Zeichnung	Part Pièce Solid					
1	1	**Spec. Klammer geaendert, Zeichnung in V5 neu erstellt, Text und min. Buendel-Ø hinzu.**	**Villbrandt**	**08.07.11**	**Steiner**	**08.07.11**

Intended For Welded Screw Ø
Pour Goujon Soudé à Filets Couchés Ø
Aufnahme fuer Schweissbolzen Ø
-

Tensile Force (N)
Tenue au serrage (N)
Schlaufenhaltekraft (N)
siehe Tabelle/ see Table

Hole Size
Trou Ø
Loch Ø
-

Panel Thickness
Epaisseur Support
Blechdicke
-

Bundle Ø
Toron Ø
Buendel Ø
siehe Tabelle/ see Table

Material
Matière
Werkstoff (1)

a: PA 6.6

b: PA 6.6

Tolerances
Dimension without tolerances:
Tolérances
Cotes sans tolérances:
Toleranzen
Masse ohne Toleranzangaben :

Angle/ Winkel	
≤ 6	
≤ 30	
≤ 60	
≤ 120	
≤ 400	
≤ 1000	

PERFORMANCE SPECIFICATION
AUSFUEHRUNG SPEZIFIKATION

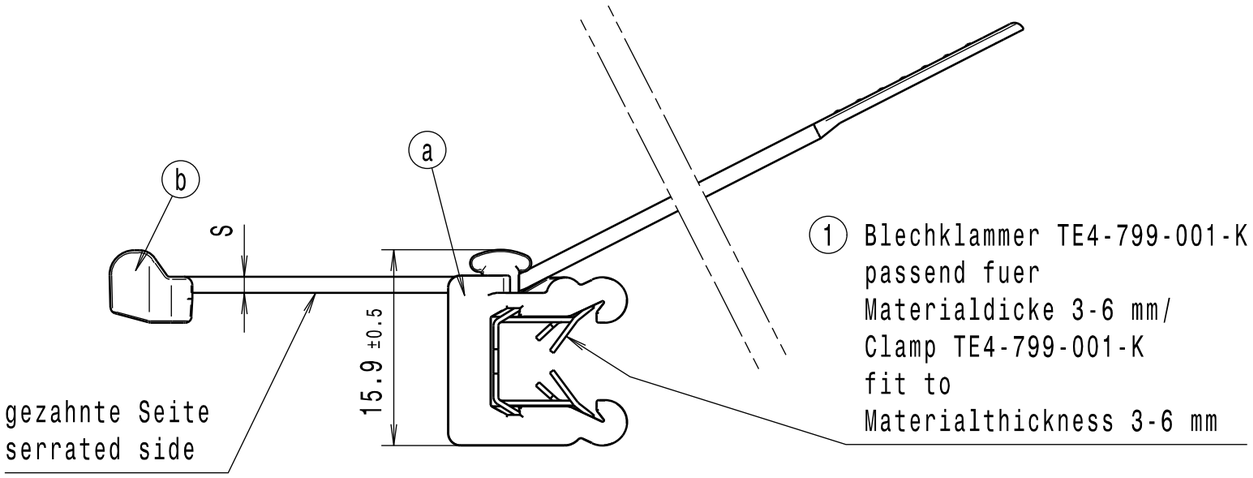

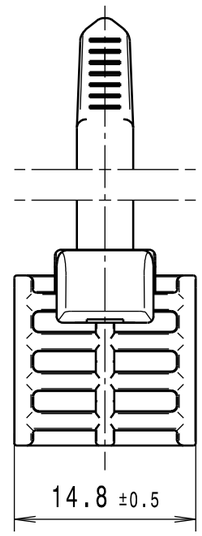

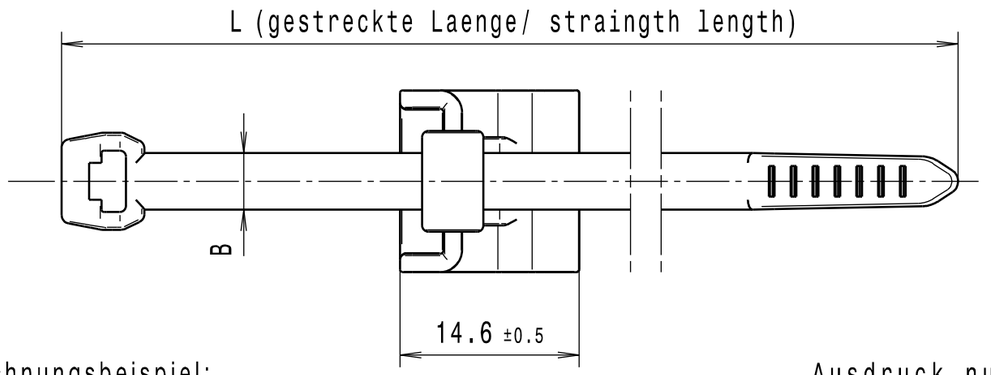

Lieferzustand / Delivery condition
1:1

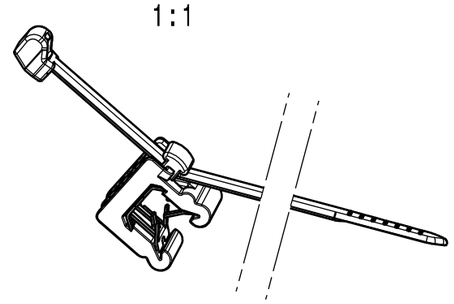

(1)

Bezeichnungsbeispiel:
a: Fussteil EC23 und
b: Kabelbinder T50ROS
ist: Befestigungsbinder T50ROSEC23
Example of designation:
a: Socket EC23 and
b: Cable tie T50ROS
being: Fixing tie T50ROSEC23

Ausdruck nur zur Information /
Printed copy for information only

Zeile/ Line	Artikelbezeichnung/ Product type	Laenge/ Length L	Bandbreite/ Strap width B	Dicke/ Thickness S	Buendel/ Bundle Ø max.	Schlaufenhaltekraft/ Tensile force N min.
1	T50ROSEC23	200 ±5	4.6 ±0.2	1.3 ±0.2	1-45	225

Durch das Herstellverfahren bedingte Geometrieaenderungen (1)
(Anspritzung, Auswerfermarkierungen, etc.) zulaessig.
Einzelheiten der Ausfuehrung bleiben dem Hersteller ueberlassen./
The manufacturing-related geometry changes (injection point, ejectors marks, etc.) allowed.
Design of the details are left to suppliers discretion.

The copyright of this drawing is reserved by HELLERMANNTYTON. It is issued on condition that it is not reproduced, copied or disclosed to a third party, either wholly or in part, without the consent of HELLERMANNTYTON.

La propriété de ce plan est réservée à la société HELLERMANNTYTON. Il est distribué à condition qu'il ne soit pas reproduit, communiqué ou révélé à une tièrse partie, soit complètement ou en partie, sans le consentement de la société HELLERMANNTYTON.

Weitergabe sowie Vervielfaeltigung dieser Unterlage, Verwertung und Mitteilung ihres Inhalts nicht gestattet, soweit nicht ausdruecklich zugestanden. Zuwiderhandlungen verpflichten zu Schadenersatz. Alle Rechte fuer den Fall der Patenterteilung oder Gebrauchsmuster-Eintragung vorbehalten.

Drawn Dessiné Par Gezeichnet	**Steiner**	**04.10.04**
Approved Approuvé Par Geprueft	**Spiesz**	**04.10.04**

HellermannTyton

Manchester — Telephone: +44 (0) 161 945 4181, Facsimile: +44 (0) 161 947 2228
Trappes — Téléphone: +33 (0) 1 30 13 80 00, Télécopie: +33 (0) 1 30 13 80 60
Tornesch — Telefon: +49 (0) 41 22 / 701 - 1, Telefax: +49 (0) 41 22 / 701 - 400

Scale / Echelle / Maszstab: **2:1, 1:1**

Project Number / Numéro de projet / Projektnummer: **NT-827-04**

Title / Titre / Benennung: **Befestigungsbinder/ Fixing tie ... EC 23**

Drawing-No / Plan-No / Zeichnungs-Nr: **14.1804**

Format / D.Size: **A3**

Sheet / Page / Blatt: **1 / 1**