CATIA V4

| Revision level Indice Aenderungsstand | | Revision Record Désignation Beschreibung der Aenderung | Changed Modifié Geaendert | Date Datum | Approved Approuvé Geprueft | Date Datum |
|---|---|---|---|---|---|---|
| Drawing Dessin Zeichnung | Part Pièce Solid | | | | | |
| | | | | | | |

## Lieferzustand / DELIVERY CONDITION

Nur zur Information,
wird vom Änderungsdienst
nicht erfaßt.
For information only,
not subject to alteration service.

Fussteil ATS-EC36/
socket ATS-EC36

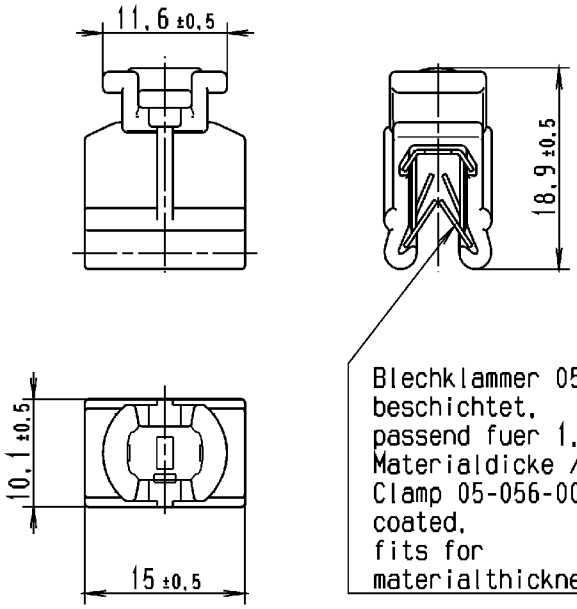


Blechklammer 05-056-001,
beschichtet,
passend fuer 1,5-4 mm
Materialdicke /
Clamp 05-056-001,
coated,
fits for
materialthickness 1,5-4 mm

Kabelbinder T.../
cable-tie T...

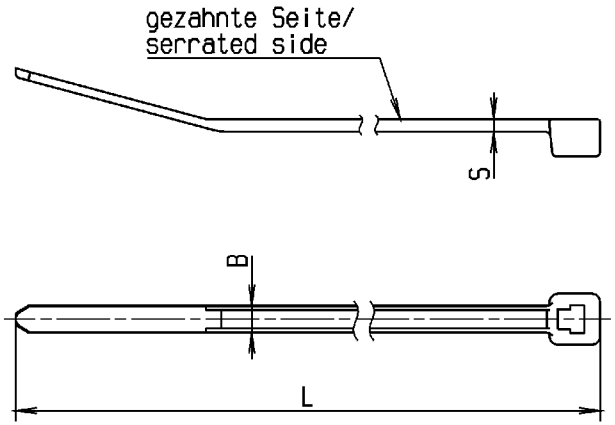


Montagemoeglichkeit /
Assembling possibility

1:1

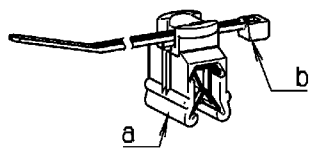


Bundle Ø
Toron Ø
Buendel Ø

siehe Tabelle/see table

Material
Matière
Werkstoff

a:
PA 6.6 schlagzaeh,
hitzestabilisiert/
PA 6.6 impact resistant,
heatstabilized

b:
PA 6.6 hitzestabilisiert,
PA 6.6 heatstabilized,

| Zeile | Artikelbezeichnung/ product type | Laenge length L | Bandbreite/ strap width B | Dicke/ thickness S | Buendel/ bundle Ø |
|---|---|---|---|---|---|
| 1 | T18RATS-EC36 SET | 100±5 | 2,45±0,2 | 1,0±0,2 | 1,5-20 mm |
| 2 | T30RATS-EC36 SET | 148±7 | 3,6±0,5 | 1,1±0,2 | 1,5-35 mm |
| 3 | T50RATS-EC36 SET | 202±10 | 4,6±0,2 | 1,2±0,3 | 1,5-50 mm |

deutscher Text ist verbindlich/
german text is valid

Tolerances
Dimension without tolerances details to:
Tolérances
Cotes sans tolérances:
Toleranzen
Masse ohne Toleranzangaben nach:

PERFORMANCE SPECIFICATION
AUSFUEHRUNG SPEZIFIKATION

Bezeichnungsbeispiel:

a: Fussteil ATS-EC36 und
b: Kabelbinder T30R
ist: Befestigungsbinder T30RATS-EC36

Example of designation:

a: Socket ATS-EC36 and
b: cable tie T30R
being: Fixing tie T30RATS-EC36


The copyright of this drawing is reserved by HELLERMANNTYTON. It is issued on condition that it is not reproduced, copied or disclosed to a third party, either wholly or in part, without the consent of HELLERMANNTYTON.

La propriété de ce plan est réservée à la société HELLERMANNTYTON. Il est distribué à condition qu'il ne soit pas reproduit, communiqué ou révélé à une tierse partie, soit complètement ou en partie, sans le consentement de la société HELLERMANNTYTON.

Weitergabe sowie Vervielfältigung dieser Unterlage, Verwertung und Mitteilung ihres Inhalts nicht gestattet, soweit nicht ausdrücklich zugestanden. Zuwiderhandlungen verpflichten zu Schadenersatz. Alle Rechte fuer den Fall der Patenterteilung oder Gebrauchsmuster-Eintragung vorbehalten.


| | | | | |
|---|---|---|---|---|
| Drawn Dessiné Par Gezeichnet | Vill. | 23.01.06 | Scale Echelle Maszstab 2:1; 1:1 | Project Number Numéro de projet Projektnummer 05-057 |
| Approved Approuvé Par Geprueft | Schiwek | 23.01.06 | Title Titre Benennung Befestigungsbinder/Fixing tie ...ATS-EC36 SET | |


HellermannTyton
Manchester Telephone: +44 (0) 161 945 4181 Facsimile: +44 (0) 161 947 2228
Trappes Téléphone: +33 (0) 1 30 13 80 00 Télécopie: +33 (0) 1 30 13 80 60
Tornesch Telefon: +49 (0) 41 22 / 701-1 Telefax: +49 (0) 41 22 / 701-400


| | |
|---|---|
| Drawing-No Plan-No Zeichnungs-Nr 14.1928 | Format D.Size A3 |
| | Sheet Page Blatt 1 / 1 |