CATIA V5

Durch das Herstellverfahren bedingte Geometrieaenderungen (Anspritzung, Auswerfermarkierungen, etc.) zulaessig. Einzelheiten der Ausfuehrung bleiben dem Hersteller ueberlassen./ The manufacturing-related geometry changes (injection point, ejectors marks, etc.) allowed. Design of the details are left to suppliers discretion.

Revision level / Indice / Aenderungsstand: Drawing / Dessin / Zeichnung	Part / Pièce / Solid	Revision Record / Désignation / Beschreibung der Aenderung	Changed / Modifié / Geaendert	Date / Datum	Approved / Approuvé / Geprueft	Date / Datum
1	0	T50ROC1-SET hinzu.	Villbrandt	06.11.08	Schiwek	06.11.08

Intended For Welded Screw Ø
Pour Goujon Soudé à Filets Couchés Ø
Aufnahme fuer Schweissbolzen Ø
–

Tensile Force (N)
Tenue au serrage (N)
Schlaufenhaltekraft (N)
siehe Tabelle/ see table

Hole Size
Trou Ø
Loch Ø
–

Panel Thickness
Epaisseur Support
Blechdicke
–

Bundle Ø
Toron Ø
Buendel Ø
siehe Tabelle/ see table

Material
Matière
Werkstoff
a: PA 6.6
b: PA 6.6

Tolerances
Dimension without tolerances details to:
Tolérances
Cotes sans tolérances:
Toleranzen
Masse ohne Toleranzangaben nach:
DIN 16901 / 140

PERFORMANCE SPECIFICATION
AUSFUEHRUNG SPEZIFIKATION

Lieferzustand / Delivery condition
Clip OC1

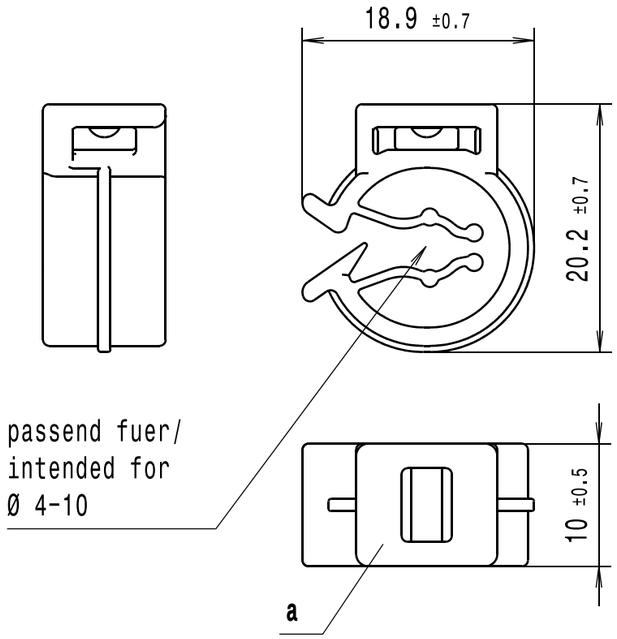

Lieferzustand / Delivery condition
Kabelbinder T... / Cable tie T...

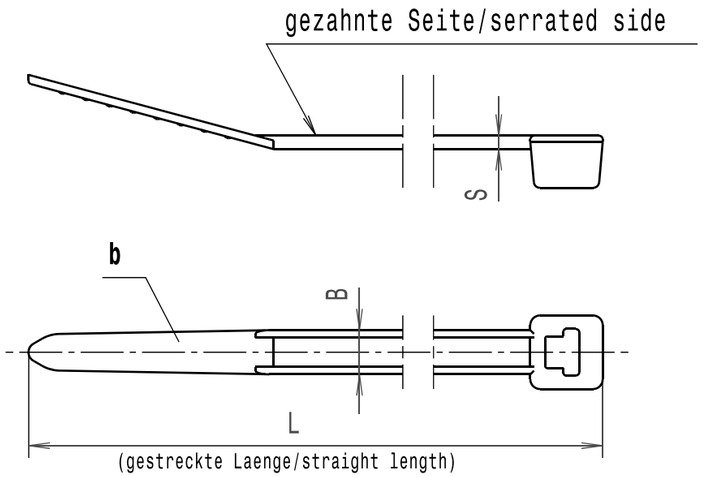

Montagebeispiele / Assembly examples
1:1

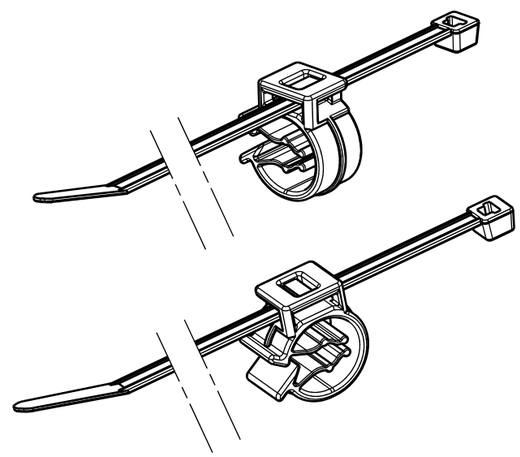

Nur zur Information, wird vom Aenderungsdienst nicht erfasst.
For information only, not subject to alteration service.

Zeile/ Line	Artikelbezeichnung/ Product type	Laenge/ Length L	Bandbreite/ Strap width B	Dicke/ Thickness S	Buendel/ Bundle Ø	Schlaufenhaltekraft/ Tensile force N min.
1	T30ROC1-SET	148 ±7	3.6 ±0.5	1.1 ±0.2	4-30	135
(1) 2	T50ROC1-SET	202 ±10	4.6 ±0.2	1.2 ±0.3	4-45	225

Bezeichnungsbeispiel:
a: Clip OC1 und
b: Kabelbinder T30R
ist: Befestigungsbinder T30ROC1-SET

Example of designation:
a: Clip OC1 and
b: Cable tie T30R
being: Fixing tie T30ROC1-SET

deutscher Text ist verbindlich/
German text is valid

The copyright of this drawing is reserved by HELLERMANNTYTON. It is issued on condition that it is not reproduced, copied or disclosed to a third party, either wholly or in part, without the consent of HELLERMANNTYTON.

La propriété de ce plan est réservée à la société HELLERMANNTYTON. Il est distribué à condition qu'il ne soit pas reproduit, communiqué ou révélé à une tièrse partie, soit complètement ou en partie, sans le consentement de la société HELLERMANNTYTON.

Weitergabe sowie Vervielfaeltigung dieser Unterlage, Verwertung und Mitteilung ihres Inhalts nicht gestattet, soweit nicht ausdruecklich zugestanden. Zuwiderhandlungen verpflichten zu Schadenersatz. Alle Rechte fuer den Fall der Patenterteilung oder Gebrauchsmuster-Eintragung vorbehalten.

Drawn / Dessiné Par / Gezeichnet	Langeloh	30.10.08
Approved / Approuvé Par / Geprueft	Schiwek	30.10.08

HellermannTyton
Manchester — Telephone: +44 (0) 161 945 4181 — Facsimile: +44 (0) 161 947 2228
Trappes — Téléphone: +33 (0) 1 30 13 80 00 — Télécopie: +33 (0) 1 30 13 80 60
Tornesch — Telefon: +49 (0) 41 22 / 701 – 1 — Telefax: +49 (0) 41 22 / 701 – 400

Scale / Echelle / Maszstab: 2:1; 1:1
Project Number / Numéro de projet / Projektnummer: NT-830-04
Title / Titre / Benennung: Befestigungsbinder/Fixing tie ...OC1-SET
Drawing-No / Plan-No / Zeichnungs-Nr: 14.2287
Format / D.Size: A3
Sheet / Page / Blatt: 1 / 1