CATIA V5

Revision level Indice Aenderungsstand		Revision Record Désignation Beschreibung der Aenderung	Changed Modifié Geaendert	Date Datum	Approved Approuvé Geprueft	Date Datum
Drawing Dessin Zeichnung	Part Pièce Solid					

Intended For Welded Screw Ø
Pour Goujon Soudé à Filets Couchés Ø
Aufnahme fuer Schweissbolzen Ø

-

Tensile Force (N)
Tenue au serrage (N)
Schlaufenhaltekraft (N)

-

Hole Size
Trou Ø
Loch Ø

-

Panel Thickness
Epaisseur Support
Blechdicke

-

Bundle Ø
Toron Ø
Buendel Ø

-

Material
Matière
Werkstoff

siehe Tabelle/ see table

Tolerances
Dimension without tolerances:
Tolérances
Cotes sans tolérances:
Toleranzen
Masse ohne Toleranzangaben :

Angle/ Winkel	
≤ 6	
≤ 30	
≤ 60	
≤ 120	
≤ 400	
≤ 1000	

PERFORMANCE SPECIFICATION
AUSFUEHRUNG SPEZIFIKATION

Direction of processing/
Abwickelrichtung

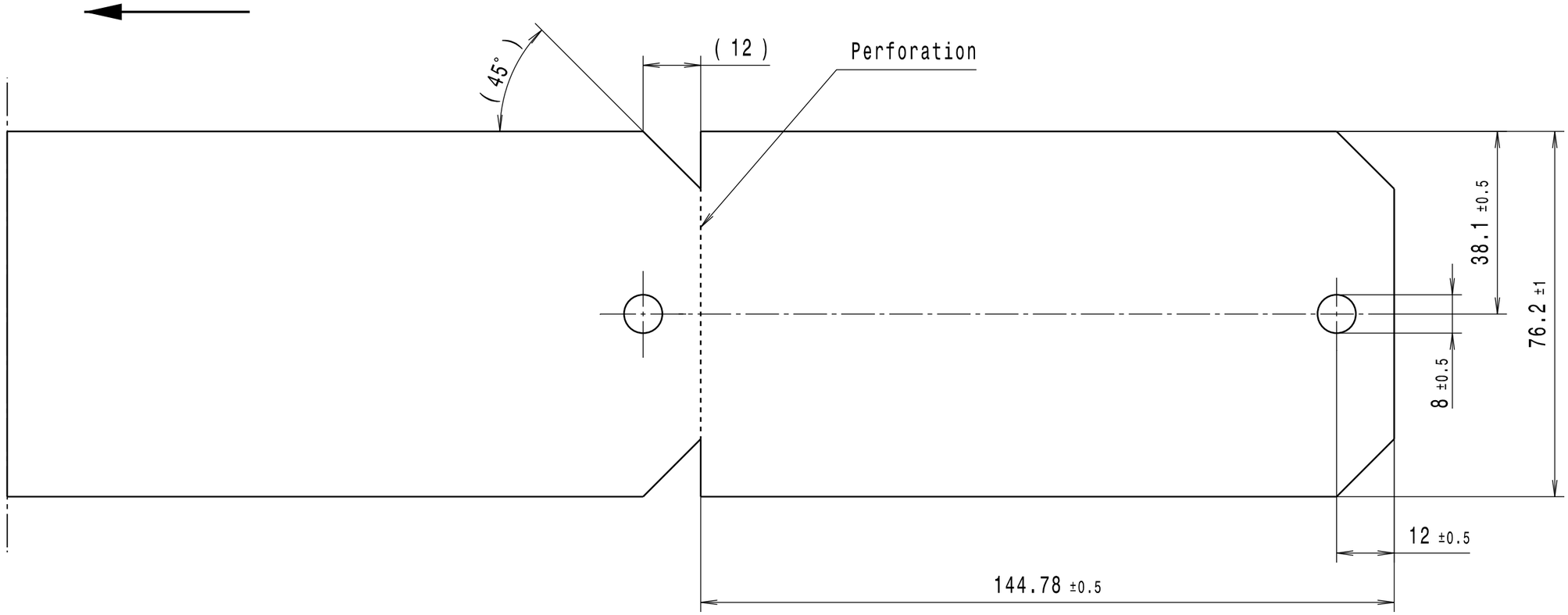

Material	Dimensions/ Abmessungen	Labels-Row/ Etiketten-Reihe	Core Dia. nom./ Rollenkern nom.	Labels-Pack./ Etiketten-VPE
High Density Polyethylene (HDPE), white/ High Density Polyethylen (HDPE), weiss	76,2 x 144,78 mm	1 Label/ 1 Etikett	76,2 mm	250 Labels/ 250 Etiketten

Ausdruck nur zur Information /
Printed copy for information only

The copyright of this drawing is reserved by HELLERMANNTYTON. It is issued on condition that it is not reproduced, copied or disclosed to a third party, either wholly or in part, without the consent of HELLERMANNTYTON.

La propriété de ce plan est réservée à la société HELLERMANNTYTON. Il est distribué à condition qu'il ne soit pas reproduit, communiqué ou révélé à une tierse partie, soit complètement ou en partie, sans le consentement de la société HELLERMANNTYTON.

Weitergabe sowie Vervielfaeltigung dieser Unterlage, Verwertung und Mitteilung ihres Inhalts nicht gestattet, soweit nicht ausdruecklich zugestanden. Zuwiderhandlungen verpflichten zu Schadenersatz. Alle Rechte fuer den Fall der Patenterteilung oder Gebrauchsmuster-Eintragung vorbehalten.

Drawn Dessiné Par Gezeichnet	I. Langeloh	12.09.16
Approved Approuvé Par Geprueft	S. Wulf	12.09.16

HellermannTyton

Manchester — Telephone: +44 (0) 161 945 4181, Facsimile: +44 (0) 161 947 2228
Trappes — Téléphone: +33 (0) 1 30 13 80 00, Télécopie: +33 (0) 1 30 13 80 60
Tornesch — Telefon: +49 (0) 41 22 / 701 - 1, Telefax: +49 (0) 41 22 / 701 - 400

Scale / Echelle / Maszstab: 1:1

Project Number / Numéro de projet / Projektnummer: GPN 16-0248

Title / Titre / Benennung: **TAG76-1456TT**

Etiketten/Labels

Drawing-No / Plan-No / Zeichnungs-Nr: **16-0248-001-CSG**

Format / D.Size: **A3**

Sheet / Page / Blatt: 1 / 1