Revision NO 变更数	Revisions 变更项	Changed 修改者	Date 日期	Approved 确认者	Date 日期

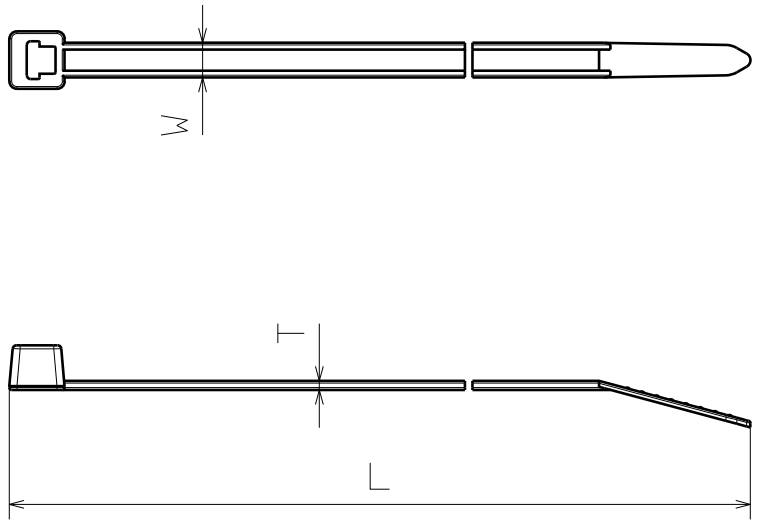

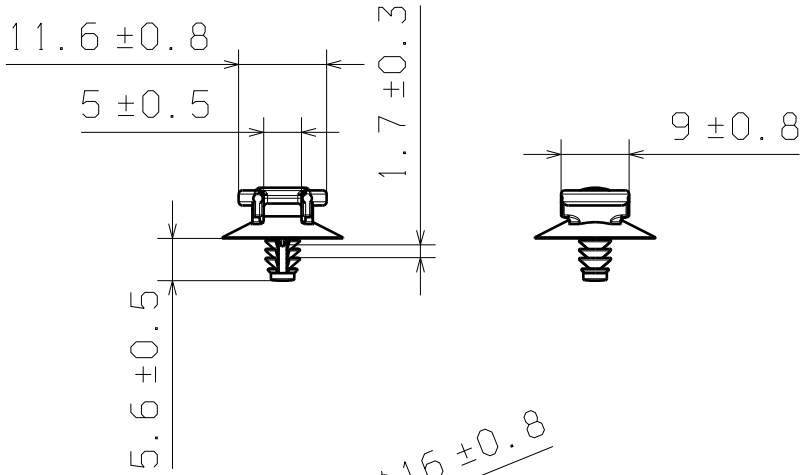

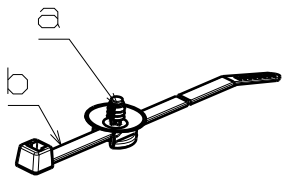

1 : 2

a:ATS-FT4
b:Cable tie

Part Type 产品型号	Length 长度 L	Width 宽度 W	Thickness 厚度 T	Bundel/捆绑 Φ Max mm
T30R-ATS-FT4-SET	150±10	3.5±0.3	1.2±0.2	36

Hole Size
适用孔径
Φ3.3-Φ4mm
(M4)

Bundle Dia
捆绑直径
see table

Panel Thickness
适用板厚
1.0-3.0mm

Material 材料
a:PA66HIRHSB
b:PA66HSB

Dimension Units
尺寸单位mm

PERFORMANCE
性能
SPECIFICATION
标准

CATIA V5

Drawn/制图	Lance.Lv	2017-11-21
Approved/审核	Kevin.Tang	2018-04-19

Scale/比例 1:1

Title/品名

Fixing tie...ATS-FT4-SET

The copyright of this drawing is reserved by HellermannTyton.
it is issued on condition that it is not reproduced,copied or disclosed to a third party,either wholly or in part, without the consent of HellermannTyton.

HellermannTyton
海尔曼太通（无锡）电器配件有限公司
(WUXI) Electrical Accessories Co.,Ltd.
Tel:+86-510-5282536
Fax:+86-510-5280112

Drawing-No/图号
18-1279-001-CSC

Format/格式
A4