CATIA V5

Durch das Herstellverfahren bedingte Geometrieaenderungen (Anspritzung, Auswerfermarkierungen, etc.) zulaessig. Einzelheiten der Ausfuehrung bleiben dem Hersteller ueberlassen./ The manufacturing-related geometry changes (injection point, ejectors marks, etc.) allowed. Design of the details are left to suppliers discretion.

Revision level Indice Aenderungsstand		Revision Record Désignation Beschreibung der Aenderung	Changed Modifié Geaendert	Date Datum	Approved Approuvé Geprueft	Date Datum
Drawing Dessin Zeichnung	Part Pièce Solid					

Intended For Welded Screw Ø
Pour Goujon Soudé à Filets Couchés Ø
Aufnahme fuer Schweissbolzen Ø
-

Tensile Force (N)
Tenue au serrage (N)
Schlaufenhaltekraft (N)
siehe Tabelle/ see table

Hole Size
Trou Ø
Loch Ø
-

Panel Thickness
Epaisseur Support
Blechdicke
-

Bundle Ø
Toron Ø
Buendel Ø
siehe Tabelle/ see table

Material
Matière
Werkstoff

a: PA4.6

b: PA4.6

Tolerances
Dimension without tolerances:
Tolérances
Cotes sans tolérances:
Toleranzen
Masse ohne Toleranzangaben :

Angle/ Winkel	
≤ 6	
≤ 30	
≤ 60	
≤ 120	
≤ 400	
≤ 1000	

PERFORMANCE SPECIFICATION
AUSFUEHRUNG SPEZIFIKATION

Lieferzustand/Delivery Condition
HDM6TS

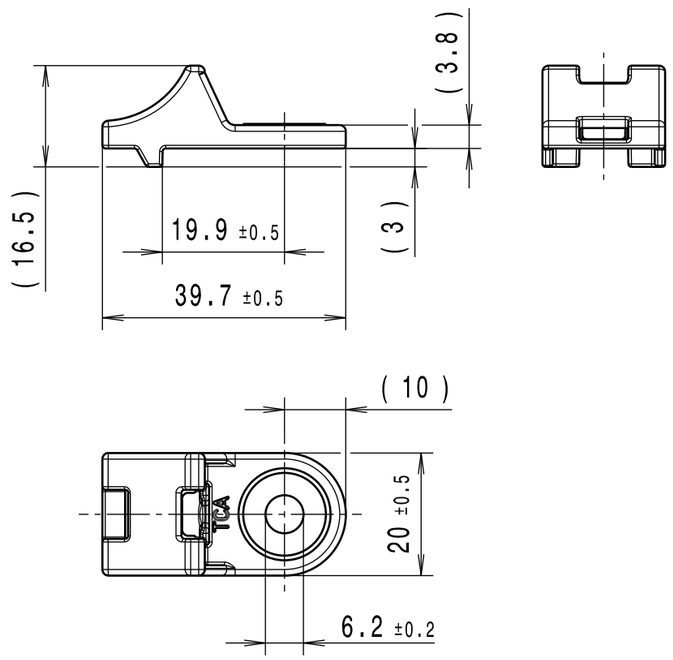

Lieferzustand/Delivery Condition
Kabelbinder T.../Cable Tie T...

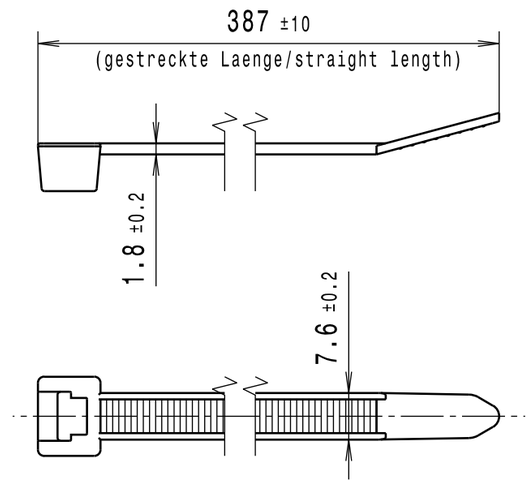

Montagebeispiel/ Assembly Example
1:1

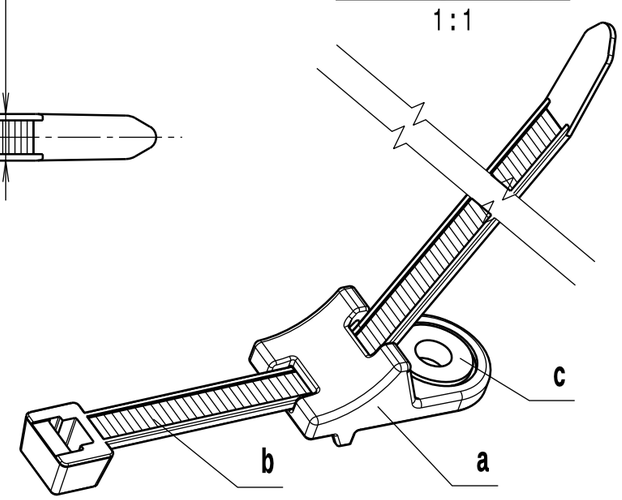

Halbfabrikat/ semi-finished part	Projektnr./ Project no.
HDM6TS-PA46 (a)	GPN 18-0564
T120R-PA46 (b)	GPN 11-0589
Metall-Buchse/ Metal bushing (c)	NT 396-07

Zeile/ line	Artikelbezeichnung/ Product type	Projektnr./ Project no.	Laenge/ Length L	Bandbreite/ Strap width B	Dicke/ Thickness S	Buendel/ Bundle Ø	Schlaufenhaltekraft/ Tensile force N min.			
1	T120RHDM6TS-SET-PA46	GPN 18-2345	387 ±10	7.6 ±0.2	1.8 ±0.2	5-100	535	X	X	X

Ausdruck nur zur Information / Printed copy for information only

The copyright of this drawing is reserved by HELLERMANNTYTON. It is issued on condition that it is not reproduced, copied or disclosed to a third party, either wholly or in part, without the consent of HELLERMANNTYTON.

La propriété de ce plan est réservée à la société HELLERMANNTYTON. Il est distribué à condition qu'il ne soit pas reproduit, communiqué ou révélé à une tièrse partie, soit complètement ou en partie, sans le consentement de la société HELLERMANNTYTON.

Weitergabe sowie Vervielfaeltigung dieser Unterlage, Verwertung und Mitteilung ihres Inhalts nicht gestattet, soweit nicht ausdruecklich zugestanden. Zuwiderhandlungen verpflichten zu Schadenersatz. Alle Rechte fuer den Fall der Patenterteilung oder Gebrauchsmuster-Eintragung vorbehalten.

Drawn Dessiné Par Gezeichnet	I. Langeloh	01.07.19
Approved Approuvé Par Geprueft	S. Wulf	01.07.19

HellermannTyton

Manchester — Telephone: +44 (0) 161 945 4181 — Facsimile: +44 (0) 161 947 2228
Trappes — Téléphone: +33 (0) 1 30 13 80 00 — Télécopie: +33 (0) 1 30 13 80 60
Tornesch — Telefon: +49 (0) 41 22 / 701 - 1 — Telefax: +49 (0) 41 22 / 701 - 400

Scale / Echelle / Maszstab: 1:1

Project Number / Numéro de projet / Projektnummer: **siehe Tabelle/ see table**

Title / Titre / Benennung: **Befestigungsbinder/Fixing Tie ...HDM6TS-SET-PA46**

Drawing-No / Plan-No / Zeichnungs-Nr: **18-2345-001-CSG**

Format / D.Size: **A3**

Sheet / Page / Blatt: 1 / 1