CATIA V5

Revision level Indice Aenderungsstand		Revision Record Désignation Beschreibung der Aenderung	Changed Modifié Geaendert	Date Datum	Approved Approuvé Geprueft	Date Datum
Drawing Dessin Zeichnung	Part Pièce Solid					

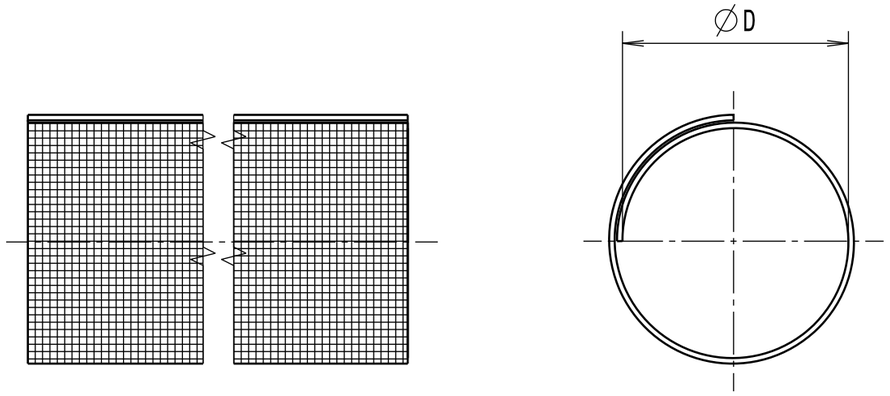

Typ/Type	nominal Ø D	Projektnr./ Project No.
Twist-In-FRX 05	5	GPN 19-0208
Twist-In-FRX 08	8	GPN 19-0209
Twist-In-FRX 10	10	GPN 19-0210
Twist-In-FRX 13	13	GPN 19-0211
Twist-In-FRX 16	16	GPN 19-0212
Twist-In-FRX 19	19	GPN 19-0213
Twist-In-FRX 25	25	GPN 19-0214
Twist-In-FRX 29	29	GPN 19-0215
Twist-In-FRX 32	32	GPN 19-0216
Twist-In-FRX 38	38	GPN 19-0217
Twist-In-FRX 50	50	GPN 19-0218

Ausdruck nur zur Information /
Printed copy for information only

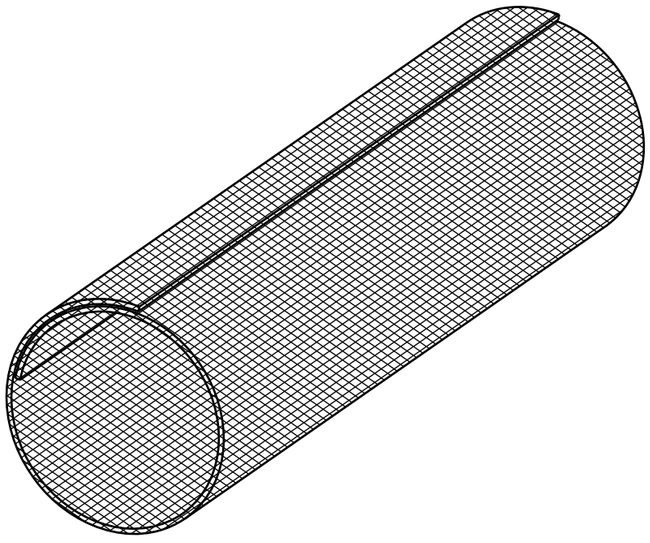

Temperaturestability
Temperaturbestaendigkeit

-50°C bis/to +150°C

Material
Matière
Werkstoff

Polyester (PET)

Tolerances
Dimension without tolerances:
Tolérances
Cotés sans tolérances:
Toleranzen
Masse ohne
Toleranzangaben :

Angle/ Winkel	
≤ 6	
≤ 30	
≤ 60	
≤ 120	
≤ 400	
≤ 1000	

PERFORMANCE SPECIFICATION
AUSFUEHRUNG SPEZIFIKATION

The copyright of this drawing is reserved by HELLERMANNTYTON. It is issued on condition that it is not reproduced, copied or disclosed to a third party, either wholly or in part, without the consent of HELLERMANNTYTON.

La propriété de ce plan est réservée à la société HELLERMANNTYTON. Il est distribué à condition qu'il ne soit pas reproduit, communiqué ou révélé à une tièrse partie, soit complètement ou en partie, sans le consentement de la société HELLERMANNTYTON.

Weitergabe sowie Vervielfaeltigung dieser Unterlage, Verwertung und Mitteilung ihres Inhalts nicht gestattet, soweit nicht ausdruecklich zugestanden. Zuwiderhandlungen verpflichten zu Schadenersatz. Alle Rechte fuer den Fall der Patenterteilung oder Gebrauchsmuster-Eintragung vorbehalten.

Drawn Dessiné Par Gezeichnet	I. Langeloh	07.03.19
Approved Approuvé Par Geprueft	S. Maschmann	07.03.19

HellermannTyton

Manchester — Telephone: +44 (0) 161 945 4181 Facsimile: +44 (0) 161 947 2228
Trappes — Téléphone: +33 (0) 1 30 13 80 00 Télécopie: +33 (0) 1 30 13 80 60
Tornesch — Telefon: +49 (0) 41 22 / 701 - 1 Telefax: +49 (0) 41 22 / 701 - 400

Scale / Echelle / Maszstab: ·/·

Project Number / Numéro de projet / Projektnummer: **siehe Tabelle/ see table**

Title / Titre / Benennung: **Twist-In-FRX...**

Drawing-No / Plan-No / Zeichnungs-Nr: **19-0208-001-CSG**

Format / D.Size: **A3**

Sheet / Page / Blatt: 1 / 1